Eysing

HANDLEIDING VOOR GEBRUIKERS, ONDERHOUD EN REPARATIES

Copyright © Eysing 2021

Eysing behoudt zich het recht voor om zonder voorafgaande kennisgeving specificaties en/of reserveonderdelen te wijzigen.

De inhoud van dit document kan eveneens worden gewijzigd zonder voorafgaande waarschuwing.

Voor informatie over instelling, onderhoudswerkzaamheden of reparaties waarin deze handleiding niet voorziet, wordt men verzocht contact op te nemen met Eysing.

Eysing aanvaardt geen aansprakelijkheid voor schade en/of problemen die voortkomen uit het gebruik van reserveonderdelen die niet zijn geleverd door Eysing.

Dit document is met alle mogelijke zorg samengesteld. Eysing aanvaardt echter geen aansprakelijkheid voor eventuele fouten en/of voor de gevolgen van een foutieve interpretatie ervan.

Alle rechten voorbehouden. Niets uit deze uitgave mag worden verveelvoudigd, opgeslagen in een geautomatiseerd gegevensbestand, of openbaar gemaakt, in enige vorm of op enige wijze, hetzij elektronisch, mechanisch, door print-outs, kopieën, of op welke manier dan ook, zonder voorafgaande schriftelijke toestemming van Eysing.

VOORWOORD

Van harte gefeliciteerd met de aanschaf van uw Eysing Pioneer.

Deze handleiding bevat alle informatie met betrekking tot uw e-moped en is met grote zorg opgesteld, net zoals wij met passie en toewijding uw Eysing Pioneer hebben gebouwd. Wij zijn verheugd dat u onderdeel uitmaakt van de Eysing-community. Bij ons staat service voorop: mocht u ooit een probleem met uw e-moped hebben, dan staat Team Eysing voor u klaar. Wij zorgen ervoor dat u zo snel als mogelijk weer de weg op kunt. Om eraan bij te dragen dat uw e-moped een leven lang meegaat, hebben wij een serviceschema opgesteld. Wij adviseren u om uw onderhoud volgens dit schema uit te laten voeren, zodat uw Eysing Pioneer in optimale technische en optische staat blijft.

Wij adviseren u allereerst om onze Eysing Connect App te installeren. Deze is zowel voor Android als IOS beschikbaar. Voor iedere nieuwe Eysing Pioneer is deze applicatie de eerste twaalf maanden gratis te gebruiken. Eysing Connect stelt u in staat om ritinformatie te verzamelen en te delen met vrienden. Maar belangrijker is dat door activatie van Eysing Connect het GPS-systeem van uw e-moped bij diefstal of vermissing kan worden geactiveerd. Ook bevat de applicatie uw digitale onderhoudsboekje welke overdraagbaar is bij een doorverkoop van uw Eysing, waarmee de waarde van uw gebruikte e-moped stijgt.

Uw Eysing Pioneer is standaard voorzien van een GPS-tracker. Hierdoor kunnen wij uw e-moped gemakkelijker terugvinden in geval van diefstal of vermissing. Daartoe is het wel nodig dat u uw Eysing Pioneer aanmeldt in Eysing Connect. Er zijn verzekeraars die hierdoor mogelijk een korting op uw verzekering aanbieden. Meer informatie vindt u op onze website en in de Eysing Connect applicatie.

Om uw Eysing Pioneer beter te leren kennen, adviseren wij u om eerst deze handleiding te bestuderen. Deze handleiding is met grote zorg samengesteld op basis van de nieuwste stand van het model. Kleine afwijkingen die het resultaat zijn van een constructieve ontwikkeling kunnen echter niet worden uitgesloten. Wij doen ons uiterste best om de handleiding zo goed als mogelijk up-to-date te houden.

Voor vragen en support kunt u contact met ons opnemen per e-mail of ons bellen: info@eysing.com | +31 (0) 73 689 22 48.

INHOUDSOPGAVE

VOORWOORD

INHOUDSOPGAVE

OVERZICHT VAN GEBRUIKTE SYMBOLEN

ALGEMENE KENNISGEVINGEN

1. GEBRUIK
   - 1.1 Beoogd gebruik
   - 1.2 Onjuist gebruik
   - 1.3 Veiligheidsaanwijzingen

2. TECHNISCHE GEGEVENS

3. IDENTIFICATIENUMMERS
   - 3.1 VIN-nummer
   - 3.2 IMEI-nummer

4. BEDIENING EN INSTRUMENTEN
   - 4.1 Basisonderdelen
   - 4.2 Instrumenten op het stuur
   - 4.3 Contactslot
   - 4.4 Stuurslot
   - 4.5 Snelheidsmeter
   - 4.6 Stuurschakelaars
   - 4.7 Remmen
   - 4.8 Regeneratief remmen
   - 4.9 Acceleratiegreep

5. TANK EN BATTERIJPAKKET
   - 5.1 Tank
   - 5.2 Batterijcompartiment
   - 5.3 Opladen
   - 5.4 Levensduur
   - 5.5 Onderhoud
   - 5.6 Toelichting batterij-symbolen en instructies
   - 5.7 Eerste hulpmaatregelen

6. RIJDEN MET UW EYSING
   - 6.1 Inrijperiode
   - 6.2 Controle voor gebruik
   - 6.3 Wegrijden
   - 6.4 Accelereren en vertragen
   - 6.5 Afremmen
   - 6.6 Tips voor energiezuinig rijden
   - 6.7 Parkeren

7. PROBLEEMOPLOSSINGEN, AFSTELLING EN REPARATIE
7.1 Algemene probleemoplossingen
7.1.1 Snelheidsmeter slaat niet uit bij inschakelen e-moped
7.1.2 E-moped heeft geen vermogen na inschakelen
7.1.3 De e-moped schakelt zichzelf uit bij het draaien aan de acceleratiegreep
7.1.4 Het batterijpakket laadt niet of nauwelijks op
7.1.5 Verlies van snelheid en/of bereik tijdens het rijden
7.1.6 Plotselinge uitval tijdens het rijden
7.2 Aandrijving
7.2.1 Inspectie van de aandrijving
7.2.2 Afstelling van de aandrijving
7.2.3 Reparatie van de aandrijving
7.3 Banden
7.3.1 Inspectie van de banden
7.3.2 Afstelling van de banden
7.3.3 Reparatie van de banden
7.4 Velgen
7.4.1 Inspectie van de velgen
7.4.2 Afstelling van de velgen
7.4.3 Reparatie van de velgen
7.5 Vrije slag acceleratiegreep (gashendel)
7.5.1 Inspectie van de gashendel
7.5.2 Afstelling van de gashendel
7.5.3 Reparatie van de gashendel
7.6 Vrije slag remhendels
7.6.1 Inspectie van de remhendels
7.6.2 Afstelling van de remhendels
7.6.3 Reparatie van de remhendels
7.7 Remsysteem
7.7.1 Inspectie van het remsysteem
7.7.2 Afstelling van het remsysteem
7.7.3 Reparatie van het remsysteem
7.8 Middenstandaard
7.8.1 Inspectie van de middenstandaard
7.8.2 Afstelling van de middenstandaard
7.8.3 Reparatie van de middenstandaard
7.9 Stuursysteem
7.9.1 Inspectie van het stuursysteem
7.9.2 Afstelling van het stuursysteem
7.9.3 Reparatie van het stuursysteem
7.10 Wiellagers
7.10.1 Inspectie van de wiellagers
7.10.2 Afstelling van de wiellagers
7.10.3 Reparatie van de wiellagers
7.11 Verlichting
7.11.1 Inspectie van de verlichting
7.11.2 Afstelling van de verlichting
7.11.3 Reparatie van de verlichting
7.12 Zekering vervangen

8. VEILIGHEID
8.1 Algemeen
8.2 Veilig rijden
8.3 Beschermende uitrusting
8.4 Belading
8.5 Accessoires
8.6 Velgen en banden
8.7 Overige aandachtspunten

9. OVERIGE ADVIEZEN
9.1 Transport
9.2 Reiniging
9.3 Stalling
9.4 Milieu

10. BELANGRIJKE INFORMATIE
10.1 Garantie
10.2 Niet-originele onderdelen en accessoires
10.3 Onderhoud
10.4 Klantenservice

11. EYSING CONNECT
11.1 Beschrijving
11.2 Installatie
11.3 Registratie
11.4 Verbinding
11.5 Functionaliteiten

12. ONDERHOUD
12.1 Serviceschema
12.2 Technische handleidingen
12.3 Benodigde gereedschappen
12.4 Inspectieoverzicht

13. GARANTIEVOORWAARDEN
13.1 Garantieperiode
13.2 Garantiebepalingen
13.3 Garantievoorwaarden
13.4 Uitsluitingen van garantie
13.5 Garantie op onderdelen
13.6 Aanspraak op garantie
13.7 Garantiegebied
13.8 Wettelijke eisen
13.9 Aansprakelijkheid
13.10 Uitsluitingen en beperkingen

Bijlage 1: VIN-nummers waarvoor dit RMI bedoeld is

OVERZICHT VAN GEBRUIKTE SYMBOLEN

Voor handelingen waarbij de veiligheid van de gebruiker in het geding is en/of waarbij voorzichtigheid geboden is, worden in deze gebruikershandleiding de volgende symbolen gebruikt.

Dit symbool waarschuwt voor gevaarlijke situaties die kunnen leiden tot letsel. Volg de veiligheidsaanwijzingen bij dit symbool op.

Dit symbool wijst u op speciale voorzorgsmaatregelen die u moet treffen om schade aan uw e-moped of andere eigendommen te voorkomen.

Dit symbool wijst u op belangrijke informatie die procedures kan vergemakkelijken of verduidelijken.

Alle werkzaamheden die met dit symbool zijn gekenmerkt vereisen vakkennis en technisch begrip. Laat de werkzaamheden voor uw eigen veiligheid uitvoeren door Eysing. Daar wordt uw e-moped met het benodigde speciale gereedschap optimaal onderhouden.

ALGEMENE KENNISGEVINGEN

Het is belangrijk dat u deze gebruikershandleiding aandachtig leest voor dat u met de e-moped rijdt. Controleer, voor uw veiligheid, vóór het rijden dat de onderdelen zich in goede staat bevinden. Neem bij problemen tijdig contact op met Eysing. Leef de verkeersregels na. Vertraag uw snelheid bij gladde wegen om een grotere remafstand toe te laten. Wees voorzichtig bij diepe plassen. Deze kunnen leiden tot roesten of slecht werken van de aandrijving, batterij of andere onderdelen wanneer het waterniveau de wielassen bereikt. Haal de e-moped niet zelf uit elkaar. Contacteer Eysing voor de vervanging van onderdelen. Leen uw voertuig niet uit aan personen die geen e-moped kunnen besturen voor de veiligheid van andere weggebruikers en om onnodige beschadiging van uw e-moped te voorkomen. Laat iedereen die gebruik maakt van uw Eysing de handleiding lezen.

1. GEBRUIK

1.1 Beoogd gebruik

De Eysing Pioneer is zodanig ontworpen en gebouwd dat het gangbare belastingen bij normaal gebruik op verharde wegen kan weerstaan. De Eysing Pioneer is niet geschikt voor gebruik op onverharde wegen.

De Eysing Pioneer is alleen in de gehomologeerde uitvoering toegelaten voor het rijden op de openbare weg.

1.2 Onjuist gebruik

Gebruik de Eysing Pioneer uitsluitend op de beoogde wijze, anders kan dit leiden tot gevaren voor personen, materiaal en milieu. Elk gebruik van de Eysing Pioneer anders dan op de beoogde wijze geldt als onjuist gebruik.

1.3 Veiligheidsaanwijzingen

Voor een veilige omgang met de Eysing Pioneer dienen enkele veiligheidsaanwijzingen in acht te worden genomen. Lees daarom deze handleiding zorgvuldig door en met name het hoofdstuk over veiligheid.

2. TECHNISCHE GEGEVENS

Snelheid

Maximumsnelheid	25 km/u
	45 km/u

Afmetingen

Totale lengte	2002 mm
Totale breedte	765 mm
Totale hoogte	980 mm
Wielbasis	1252 mm

Gewicht

Ontwerpcapaciteit	1 persoon
Rijklaar gewicht	60 kg
Maximaal toegestaan gewicht	175 kg

Aandrijving

Type	Eysing Direct Drive naafmotor
Vermogensklasse	25 km/h uitvoering: 1500W
	45 km/h uitvoering: 1500W
Regelaar maximumstroom	50 A
Aansturing	Eysing 72S -controller – regeling

Banden en wielen

Voorband	Type: Tube-Type
	EYSING 26x3.0(76-559) 36B E-001 MOPED TIRE
Achterband	Type: Tube-Type
	EYSING 26x3.0(76-559) 36B E-001 MOPED TIRE
Binnenband	Type: Inner-Tube:
	EYSING 26x3.0(76-559) MOPED INNER TUBE
Bandendruk (bij koude banden)	25 km/h uitvoering
	Voorband: 1.75 bar
	Achterband: 1.75 bar
	45 km/h uitvoering
	Voorband: 1.75 bar
	Achterband: 1.75 bar
Voorwiel	Type: Steel Heritage Rims
	Velgmaat: 26 inch UNI 1.50x22’ 36F
Achterwiel	Type: Naafmotor
	Velgmaat: 26 inch UNI 1.50x22’ 36F

Remmen

Remafstand	≤ 7m (30km/h)
Voorrem	Type: Trommelrem
	Bediening: Rechter remhendel
Achterrem	Type: Trommelrem
	Bediening: Linker remhendel

Vering	
Zadelvering	2x gedempte – traag reagerende vering
Kader	
Minimale bodemspeling	270 mm
Zithoogte	740 mm
Batterijsysteem	
Type	Lithium Ion
Voltage	48 V
Capaciteit	35 Ah
Elektrisch systeem	
Koplamp	12V Halogeen
Rem- en achterlicht	12V LED
Snelheidsmeter	12V LED
Controle indicatoren	12V LED
Zekeringen	1A, 5A, 100A
Centrale regeleenheid	12V
Omgevingscondities	
Temperatuur	-5 °C tot +40 °C
Luchtvochtigheid	15% tot 95%
Heiling	bij 1500 W-aandrijving max. 10 cycli van 10% helling met maximale lengte van 15 seconden per beklimming.

Bedradingsschema

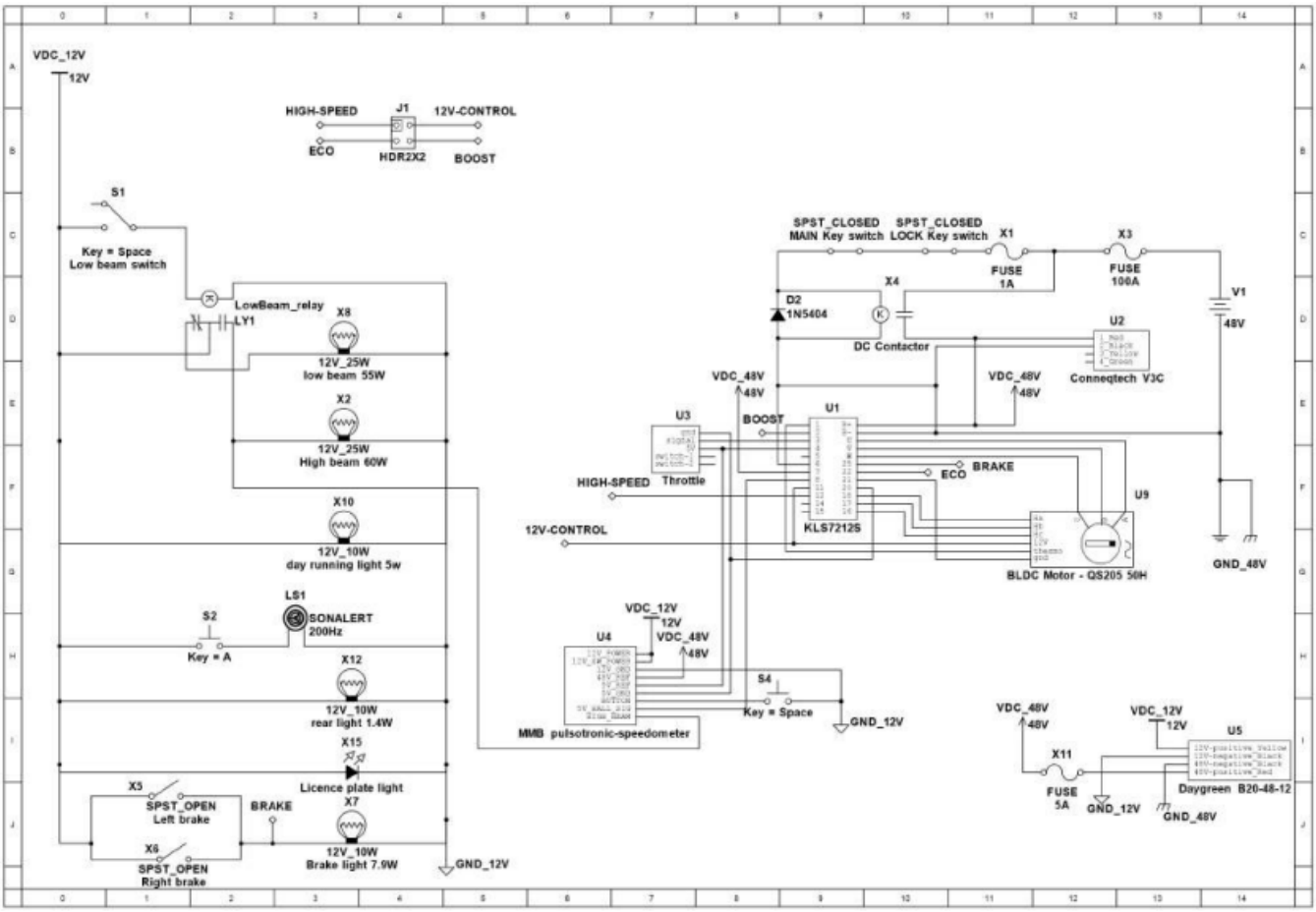

3. IDENTIFICATIENUMMERS

3.1 VIN-nummer

Het Voertuig Identificatie Nummer (VIN-nummer) vindt u zowel op het balhoofd als op de treeplank van uw Eysing Pioneer. Het nummer staat op een plaquette en begint en eindigt met een sterretje. Het nummer kent een volgende structuur: *XM7EYSNGUXXNRXXXX*.

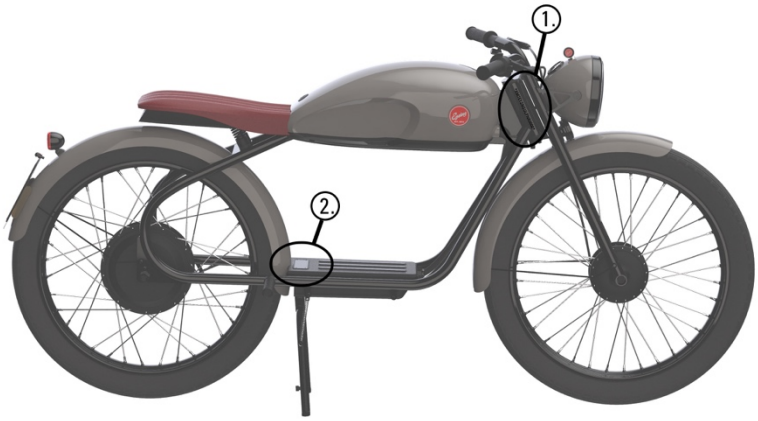

1. VIN NUMMER 2. CONSTRUCTIE PLAAT

3.2 IMEI-nummer

Het International Mobile Equipment Identity (IMEI-nummer) vindt u in de tankruimte van uw Eysing Pioneer. Verderop in deze handleiding wordt uitgelegd hoe u uw batterijcompartiment kunt openen. Het IMEI-nummer staat niet op het batterijpakket zelf. Het IMEI-nummer begint met 86.

4. BEDIENING EN INSTRUMENTEN

4.1 Basisonderdelen

In dit hoofdstuk worden de belangrijkste onderdelen, hun functies en de instrumenten van uw Eysing Pioneer beschreven.

Gebruik de middenstandaard alleen bij vlakke en verharde ondergrond om de stabiliteit van uw geparkeerde Eysing te bevorderen.

Let op met het gebruiken van de middenstandaard bij harde wind. Parkeer dan de voorzijde van uw e-moped loodrecht in de wind.

4.2 Instrumenten op het stuur

1. **Remhendel achterrem**
2. **Groot licht schakelaar**
3. **Contactslot**
4. **Hoorn schakelaar**
5. **Remhendel voorrem**
6. **Acceleratiegreep**

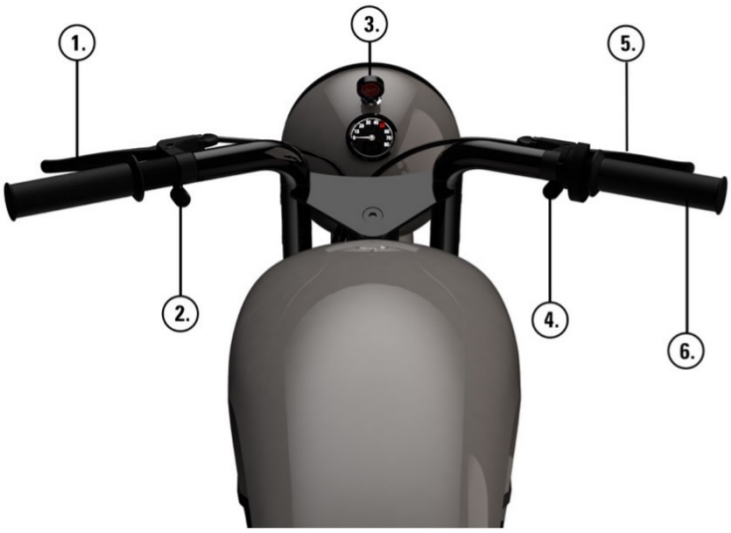

4.3 Contactslot

Het contactslot is de hoofdschakelaar van uw Eysing Pioneer. Hiermee worden alle vitale elektrische systemen van uw e-moped in- en uitgeschakeld.

Contactslot inschakelen:
Zet de e-moped van zijn middenstandaard.
Neem plaats op uw e-moped.
Steek de sleutel in het contactslot en draai de sleutel rechtsom in de AAN-positie.
Houd bij het naar rechts draaien van de sleutel de achterrem ingetrokken.
De analoge wijzer gaat van 0 naar de maximumstand en weer terug, vervolgens bent u klaar om te vertrekken.

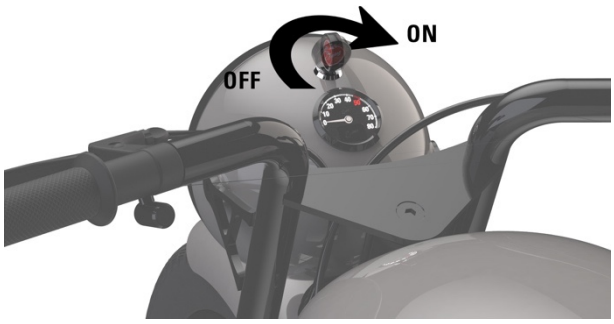

Contactslot uitschakelen:
Draai de sleutel linksom naar de UIT-positie om de e-moped uit te schakelen.
De elektronische systemen worden daarmee uitgeschakeld.
De snelheidsmeter schakelt u hiermee ook uit en de verlichting zal doven.
U kunt uw e-moped parkeren door deze op de middenstandaard te zetten

Draai de sleutel nooit linksom naar de UIT-positie tijdens het rijden. Het uitschakelen van de elektrische systemen tijdens het rijden kan leiden tot gevaarlijke situaties en kan ernstige gevolgen tot gevolg hebben.

4.4 Stuurslot

Met het stuurslot kunt u het stuur van de e-moped in een vaste stand blokkeren om diefstal van uw Eysing Pioneer te vermoeilijken. Wij adviseren u om het stuurslot altijd te gebruiken wanneer u uw e-moped parkeert.

Stuurslot vergrendelen:
Gebruik de middenstandaard om de e-moped te parkeren.
Draai het stuur naar links.
Vergrendel het stuur aan het frame.
Draai de sleutel verder rechtsom en neem de sleutel uit.

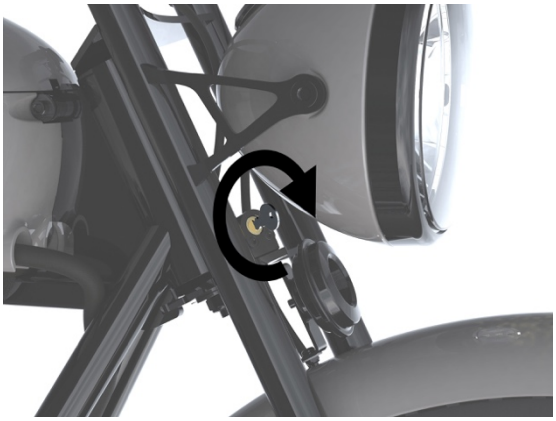

Stuurslot ontgrendelen:
Draai de sleutel linksom om het stuurslot te ontgrendelen.
Neem de sleutel uit het slot.
Controleer of u het stuur helemaal vrij kunt bewegen voordat u gaat rijden

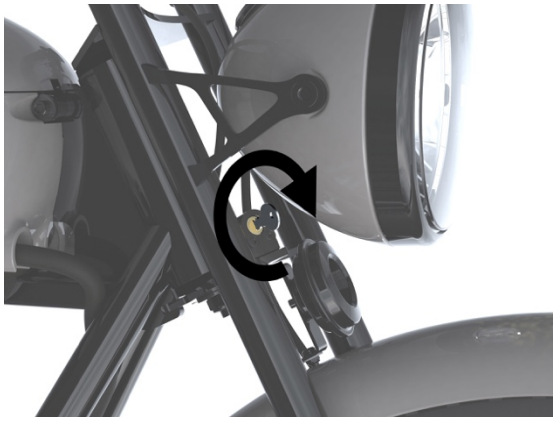

4.5 Snelheidsmeter

De snelheidsmeter van uw Eysing Pioneer toont tijdens het rijden relevante informatie over de status en bediening van uw e-moped. De snelheidsmeter is ontworpen vanuit gebruiksvriendelijkheid. In één oogopslag ziet u de actuele snelheid, het resterende batterijpercentage, de totaal afgelegde afstand en uw dagteller. Precies waar het bij het rijden om draait.

Elementen rond de snelheidsmeter:

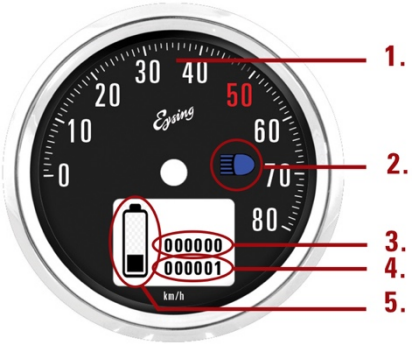

1. Snelheidsmeter
2. Grootlicht
3. Dagteller
4. Kilometerstand
5. Batterijstatus

In uitzonderlijke gevallen kan er aan de binnenkant van het afleesvenster condensvorming ontstaan. Met name wanneer de luchtvochtigheid erg hoog is bij regenachtig weer of wanneer de e-moped met veel vocht wordt gereinigd kan dit optreden. Zodra u uw e-moped enige tijd in een droge omgeving berijdt of parkeert zal deze condensvorming vanzelf weer verdwijnen. Probeer in geen geval de snelheidsmeter en/of de koplamp te openen.

4.6 Stuurschakelaars

Stuurschakelaars, vooraanzicht:

Linker drukknop: druk op de knop om het groot licht in te schakelen; druk nogmaals op de knop om dagrijverlichting in te schakelen.

Rechter drukknop Hoorn

4.7 Remmen

Rem Voorzijde

De remhendel aan de rechterzijde bedient de voorrem van uw Eysing Pioneer. Trek met uw rechterhand de hendel naar het stuur toe om de trommelrem van het voorwiel te bekrachtigen.

Rem achterzijde

De remhendel aan de linkerzijde bedient de rem in het achterwiel van uw Eysing Pioneer. Trek met uw linkerhand de hendel naar het stuur toe om de trommelrem van het achterwiel te bekrachtigen.

Rem voorzijde

Als u het remsysteem abrupt en krachtig bedient, kunnen de wielen blokkeren.

Bij nat wegdek kan door minder grip eerder sprake zijn van slipgevaar.

Overschrijd de snelheidslimiet niet en rem voorzichtig.

Bestuurders hebben de neiging om vooral de voorrem te gebruiken door met name met de rechterhand te remmen. Dit zorgt ervoor dat de slijtage van de voorrem zal versnellen, met mogelijk een langere remafstand tot gevolg. Rem daarom gedoseerd met de voor- en achterrem tegelijk.

Het enkel gebruiken van de voor- of achterrem is mogelijk gevaarlijk omdat dit tot verminderde grip en daardoor controleverlies kan leiden. Rem extra aandachtig en gedoseerd tijdens het rijden op vochtige, gladde wegen en in bochten.

Voorzorgsmaatregelen
Breng tijdens het rijden uw e-moped zoveel als mogelijk in een rechte positie voordat u de remmen gebruikt. Wanneer u overmatig remt kunnen de wielen blokkeren. De e-moped kan dan niet meer bestuurd worden. Verminder dan direct de grip op de remhendel(s) en de wielen zullen weer normaal gaan draaien en de e-moped zal zich stabiliseren.

Probeer op gladde wegen een remkrachtverhouding van 1:1 aan te houden, een gelijke verdeling van de remkracht dus tussen de voor- en achterrem.

4.8 Regeneratief remmen

Uw Eysing Pioneer is voorzien van een modern remsysteem waarbij een gedeelte van de kinetische energie die ontstaat bij het afremmen wordt terug geleverd aan het batterijpakket. Dit wordt ook wel recuperatief remmen genoemd. Uw Eysing Pioneer is zo afgesteld dat de balans tussen rijcomfort en het terugwinnen van energie bij het afremmen

van uw e-moped optimaal is.

4.9 Acceleratiegreep

De acceleratiegreep, ofwel gashendel, van uw Eysing bevindt zich in de rechterhandgreep aan uw stuur. Door de handgreep naar beneden te draaien zal uw e-moped accelereren. Door de gashendel naar boven te draaien neemt uw snelheid af en wordt een gedeelte van de kinetische energie die daarbij ontstaat omgezet in nieuwe stroom en direct aan uw batterijpakket geleverd.

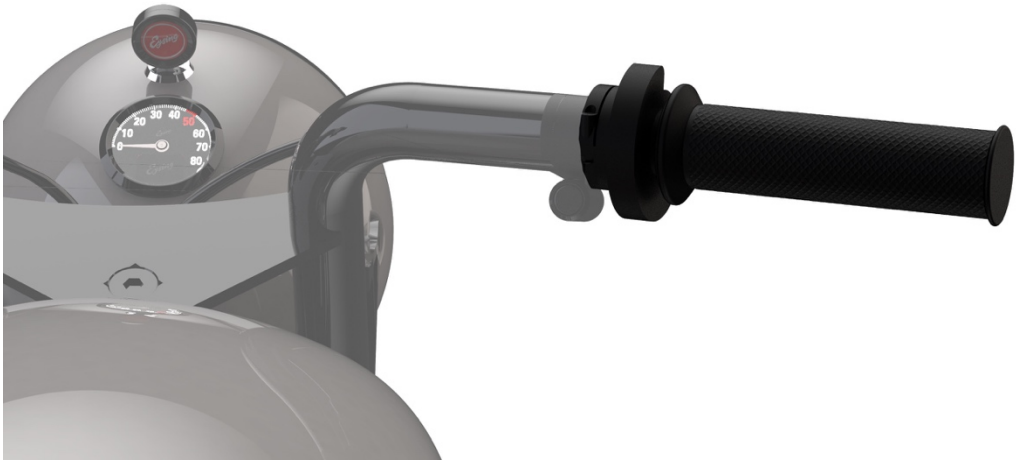

5. TANK EN BATTERIJ

5.1 Tank

Het uitneembare batterijpakket van uw Eysing Pioneer bevindt zich in de tank. Daarin treft u ook het batterijcompartiment aan.

U kunt de tank ontgrendelen door door op de zwarte knop te drukken. Daarna kunt u de achterzijde van de tank voorzichtig omhoogtillen totdat deze in de uiterste positie wordt vergrendeld. Controleer altijd of de vergrendeling goed werkt voordat u uw batterij in- of uitneemt.

Om de tank weer te sluiten tilt u de tank voorzichtig iets verder omhoog om zo de vergrendeling op te heffen. U sluit de tank voorzichtig en controleert of de tank aan alle zijden goed afgesloten is. Daarna drukt u de tank zachtjes aan totdat deze in het slot klikt.

Open de tank nooit tijdens het rijden omdat u daarmee de controle over de e-moped kunt verliezen.

Open de tank alleen wanneer de e-moped op de middenstandaard staat.

Open de tank altijd volledig tot aan de vergrendelingspositie alvorens het batterijpakket uit te nemen of terug te plaatsen

Open de tank altijd wanneer uw stuur in een rechte positie staat

Open de tank niet bij extreem vochtige omstandigheden. Zorg ervoor dat de binnenzijde van de tank altijd schoon en droog blijft.

Parkeer uw e-moped met de voorkant tegen de wind in alvorens de tank te openen om te voorkomen dat de wind uw tank beschadigt.

Controleer of er zich geen materialen bevinden tussen de tankdelen wanneer de tank niet in het slot klikt als u deze zachtjes aanduwt. Gebruik geen grove kracht.

Neem altijd voorzorgsmaatregelen om te voorkomen dat de tank hard dichtvalt

5.2 Batterijcompartiment

In de tank van uw Eysing Pioneer bevindt zich het batterijcompartiment. Dit is het gedeelde van de tank waar de aansluitingen en bevestigingspunten van de batterij zich bevinden. In dit gedeelte van uw e-moped bevinden zich de meest cruciale elektrische systemen. Let goed op dat u gedoseerd te werk gaat in deze delicate omgeving.

U kunt uw batterij ook opladen zonder deze uit het batterijcompartiment te verwijderen, in andere gevallen gelden de navolgende instructies.

Batterij uitnemen:

Open uw tank met de drukknop en vergrendel de tank in de uiterste positie:
Koppel de connector van het batterijpakket zorgvuldig los.
Pak het batterijpakket bij het handvat vast.
Neem het batterijpakket voorzichtig uit het batterijcompartiment.
Sluit de tank direct om het batterijcompartiment te beschermen voor invloeden van buitenaf.

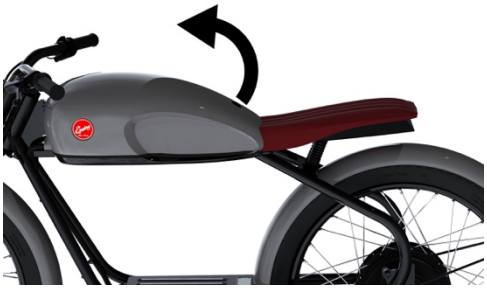

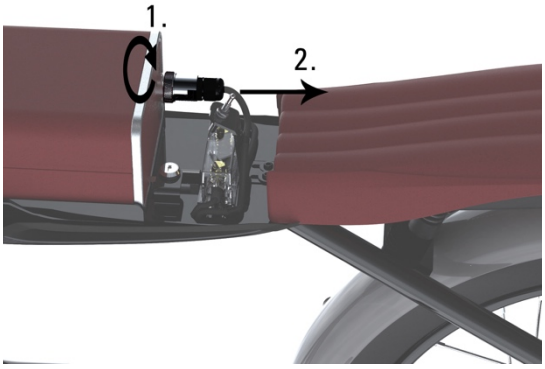

Batterij plaatsen:

Open uw tank met de drukknop en vergrendel de tank in de uiterste positie.
Plaats de opgeladen batterij voorzichtig terug in het batterijcompartiment.
Controller of het handvat van de batterij niet tussen de tankafsluiting kan komen.
Sluit de connector van het batterijpakket zorgvuldig aan.
Controleer of het batterijpakket goed is vergrendeld in het batterijcompartiment.
Sluit de tank voorzichtig en vergrendel de tank tot deze in het slot klikt.

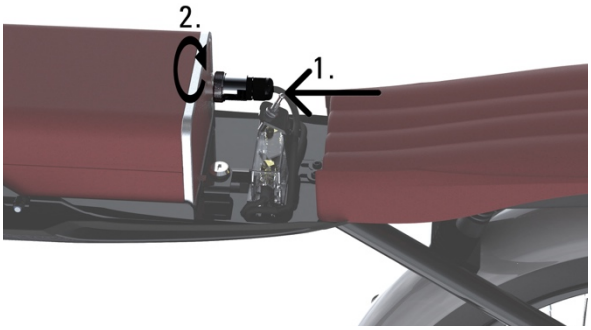

Zorg ervoor dat u schone en droge handen heeft voordat u het batterijcompartiment aanraakt.

Plaats nooit een vochtige batterij terug in uw Eysing.

Het in- en uitnemen van het batterijpakket moet soepel gaan, het af- en aankoppelen van de stroomconnector eveneens. Neem direct contact op met Eysing of met een servicepartner wanneer u hierbij problemen ondervindt. Gebruik in geen geval brute kracht.

5.3 Opladen

Originele laadsystemen van Eysing zijn ontworpen, getest en goedgekeurd voor gebruik op uw Eysing Pioneer. Andere merken kunnen mogelijk niet getest en/of goedgekeurd zijn.

Neem contact op met Eysing voor de aanbevolen oplaadsystemen of bij twijfel over de authenticiteit van uw laadsysteem.

Instructies voor het opladen na verwijdering uit de tank:

Zet de contactsleutel in de UIT-positie door deze naar links te draaien.
Open de tank volgens de instructies.
Neem het batterijpakket uit uw tank volgens de instructies.
Koppel het batterijpakket aan op de oplader alvorens aan te sluiten op het net.
Als de laadindicator rood is wordt het batterijpakket opgeladen.
Wanneer de laadindicator van rood naar groen gaat is het opladen voltooid.
Ontkoppel daarna de lader van het batterijpakket van het net.
Plaats uw batterijpakket terug in de tank volgens de instructies

Opladen met het batterijpakket in de tank:

Zet de contactsleutel in de UIT-positie door deze naar links te draaien.
Open de tank volgens de instructies.
Koppel het batterijpakket aan op de oplader alvorens aan te sluiten op het net.
Als de laadindicator rood is wordt het batterijpakket opgeladen.
Wanneer de laadindicator van rood naar groen gaat is het opladen voltooid.
Ontkoppel daarna de lader van het batterijpakket van het net.
Ontkoppel de lader van uw batterijpakket.
Sluit uw tank volgens de instructies.

Let op dat uw Eysing stevig op de middenstandaard staat geparkeerd Als u het batterijpakket niet uit de tank verwijderd heeft om deze op te laden.

Laad nooit uw batterijpakket op terwijl deze in de tank zit in een omgeving met harde wind en/of hoge luchtvochtigheid. Bescherm uw e-moped en batterijpakket tegen schade door invloeden van buitenaf.

5.4 Levensduur

Uw Eysing Pioneer maakt gebruik van een Lithium-Ion batterijpakket. De cellen van uw batterijpakket hebben een grote energiedichtheid. Aan uw batterijpakket zit een regelsysteem gekoppeld dat ervoor zorgt dat te diepe ontlading van een enkele cel wordt voorkomen door continue controle. Daarbij wordt de stroomoutput van iedere individuele cel telkens opnieuw gemeten om de levensduur van iedere cel te verlengen en daarmee die van uw gehele batterijpakket.

Daarnaast is ons batterijpakket vele malen lichter in gewicht dan andere batterijen en presteert deze beter in verschillende omstandigheden. Lithium-Ion batterijen hebben een

langere levensduur, geringe zelfontlading en zijn milieuvriendelijker dan andere batterijen.

Toch verliezen batterijen altijd een deel van hun capaciteit, dus ook als ze niet in gebruik zijn. Bij extremere temperaturen is wordt dat verlies groter. Met onderstaande adviezen verlengt u de levensduur van uw Eysing batterijpakket.

Put het batterijpakket nooit volledig uit.

Verwijder het batterijpakket uit de oplader als deze volledig is opgeladen.

Laat een warm batterijpakket eerst afkoelen voordat u deze oplaadt.

Laad het batterijpakket op in een droge omgeving bij een kamertemperatuur (18-22°C).

Wanneer u uw Eysing lange tijd niet gaat gebruiken kunt u het batterijpakket het beste uitnemen en deze wegleggen als de batterijcapaciteit ongeveer 50% bedraagt, de slijtage zal dan minimaal zijn.

De slijtage zal het hoogst zijn wanneer u het batterijpakket voor langere duur weglegt.

Wanneer u het batterijpakket steeds tot 100% oplaadt zal het aantal laadcycli mogelijk kleiner zijn dan wanneer u voor 90% oplaadt. Om de levensduur van uw batterijpakket te verlengen adviseren wij dan ook om liever vaker en korter op te laden, dan minder vaak en voor langere tijd.

5.5 Onderhoud

Uw Eysing Pioneer wordt geleverd met een onderhoudsvrij batterijpakket. Toch is het belangrijk het batterijpakket regelmatig te controleren. Neem direct contact op met Eysing of een geselecteerde servicepartner wanneer uw batterijpakket beschadigd is.

5.6 Toelichting batterij-symbolen en instructies

Houd het batterijpakket buiten bereik van kinderen.

Alleen het gebruik van originele Eysing opladers is toegestaan. Gebruik van andere systemen kan leiden tot gevaarlijke situaties en garantieverlies. Bij twijfel over de authenticiteit van uw oplader neemt u contact op met Eysing of met een geselecteerde servicepartner.

Schade aan het batterijpakket mag nooit door uzelf hersteld worden. Het demonteren van het batterijpakket kan leiden tot gevaarlijke situaties. Open of doorboor het batterijpakket niet.

Het ontladen van het batterijpakket op een andere manier dan door uw e-moped te berijden, kan gevaarlijke situaties veroorzaken en is daarom verboden.

Laat het batterijpakket niet omvallen, stoten of verbuigen. Dit kan het batterijpakket intern beschadigen en kan gevaarlijke situaties veroorzaken.

Stel het batterijpakket niet bloot aan warmtebronnen, open vlammen, brandbare en explosieve gassen en vloeistoffen.

Stop onmiddellijk met het gebruiken van het batterijpakket bij onverwachte geuren, voelbare oververhitting of vervorming van de batterijbehuizing. Blijf uit de buurt van het batterijpakket en neem direct contact op met Eysing of een geselecteerde servicepartner.

Als een beschadiging aan het batterijpakket resulteert in beschadigde cellen, is het mogelijk dat er vlambare gassen of gevaarlijk materiaal vrijkomen.

In het geval van een lekkend batterijpakket, laat dan geen vloeistof in contact komen met de huid of ogen. Adem de gassen die mogelijk vrijkomen niet in. Bij contact met huid, ogen of inademing, spoel de getroffen plek met overvloedig lauw water en zoek direct medische hulp.

In geval van brand kunnen dampen irritaties veroorzaken aan de ogen, huid en ademhaling.

Plaats de lader, NIET in of op de e-moped zelf tijdens het opladen. Leg de lader niet op het zadel.

Stop onmiddellijk met laden wanneer het signaallampje er abnormaal uitziet, er een vreemde geur ontstaat of wanneer de lader te warm is. Neem onmiddellijk contact op met Eysing of een geselecteerde servicepartner en laat uw lader controleren en mogelijk vervangen.

Als het batterijpakket niet wordt opgeladen of u uw e-moped niet kunt aanzetten, dan staat het batterijpakket mogelijk in een veiligheidsmodus. Dit is om het batterijpakket te beschermen. Neem in dit geval contact op met Eysing.

De fabrikant verklaart dat het batterijpakket voldoet aan de volgende standaarden en documenten: UN 383, EN 6233:203, EN 6000-3-2:204, EN 6000-3-3:203, volgens de voorschriften 20/65/EU (RoHS), 204/30/EU (EMC).

Lever afgedankte batterijpakketten in bij Eysing.

Alle bedieningen dienen strikt volgens de deze gebruikershandleiding uitgevoerd worden.

Houd om de levensduur van het batterijpakket te verlengen het batterijniveau tussen 20% tot 80%.

Het batterijpakket zal bij gebruik en bewaring bij lagere temperaturen sneller capaciteit verliezen. Meer specifiek, de bruikbare capaciteit is 70% bij -5°C, 85% bij 0°C en 100% bij 25°C.

Bewaar het batterijpakket bij een temperatuur van 10°C tot 25°C en met een capaciteit van 30%-70%. Het batterijpakket wordt best opgeslagen met een capaciteit van 50%.

Bewaar het batterijpakket op kamertemperatuur en op een droge en goed geventileerde plek.

Gebruik het batterijpakket alleen waarvoor deze bestemd is.

Houd het batterijpakket en connector schoon en droog.

Het wordt aanbevolen om maandelijks het batterijpakket te laden om het verlies aan capaciteit tijdens opslag te minimaliseren.

Berg of laad het batterijpakket niet op in een ruimte onder 0 graden Celsius of in een ruimte boven 40 graden Celsius.

Het batterijpakket mag enkel gebruikt worden bij een temperatuur van -5°C tot 40°C.

Vermijd tijdens het gebruiken en bewaren van de lader vreemde stoffen, in het bijzonder vloeistoffen, om kortsluiting te voorkomen. Wanneer dit toch voorkomt, verzeker dan dat de desbetreffende vloeistof wordt weggenomen of is geabsorbeerd.

Voorkom mechanische schokken en houd metalen onderdelen uit de buurt van het batterijpakket.

Stop met opladen wanneer het batterijpakket niet volledig opgeladen is na 12 uur en neem in dat geval contact op met Eysing of een geselecteerde servicepartner.

De oplaadtijd mag niet langer zijn dan 12 uur, overladen zal de levensduur van het batterijpakket verkorten.

Het batterijpakket dient van de e-moped losgekoppeld worden wanneer deze langer dan één week niet gebruikt zal worden.

Het batterijpakket moet minstens eens in de 2 maanden worden opgeladen tot 50% van zijn capaciteit.

5.7 Eerste hulpmaatregelen

De volgende eerste hulpmaatregelen zijn alleen van toepassing in geval van blootstelling aan een beschadigd batterijpakket waarvan de cellen ook beschadigd zijn.

Bij inhaleren van chemische dampen zorgt u voor frisse lucht en zoekt u medische hulp.

Bij contact met de huid spoelt u deze af met overvloedig lauw water en zoekt u medische hulp.

Bij contact met de ogen spoelt u deze met overvloedig lauw water inclusief de oogleden gedurende minimaal 15 minuten. Zoekt u daarna direct medische hulp.

Bij inname van kleine hoeveelheden (niet meer dan een slok), de mond met water uitspoelen. Rustig blijven. Niet braken en u zoekt medische hulp.

6. RIJDEN MET UW EYSING

6.1 Inrijperiode

Een conventionele nieuwe verbrandingsmotor dient in de beginperiode rustig te worden ingereden om schade of overmatige slijtage aan de motor te voorkomen. Bij uw Eysing Pioneer is dat niet nodig. U hoeft de aandrijving van uw Eysing Pioneer dus niet in te rijden. De nieuwe aandrijvingsonderdelen zullen door directe maximale belasting niet beschadigen of abnormale slijtage ondervinden.

Onze elektrische motor kunt u altijd direct maximaal belasten. Ook koude aandrijvingsonderdelen zullen door directe maximale belasting niet beschadigen of abnormale slijtage ondervinden. U hoeft de aandrijving van uw Eysing Pioneer dus niet warm te rijden voordat u deze maximaal kunt belasten.

Wel dient u rekening te houden met een inrijperiode voor uw banden. De banden dienen enigszins te worden opgeruwd om maximale grip te krijgen. Dit gebeurt door normaal met uw Eysing Pioneer te rijden. Onder normale omstandigheden heeft u ongeveer 500 kilometer nodig om grip van uw banden te optimaliseren. Gebruik geen schuurpapier of staalborstels om dit proces te versnellen.

Ook uw trommelremmen werken pas optimaal na een inrijperiode van ongeveer 500 kilometer. Het is normaal dat u uw remmen tijdens deze inrijperiode een geur afgeven, geluid produceren of enigszins schokkerig aanvoelen wanneer u remt. Na de inrijperiode zal dit verminderen en dienen deze kenmerken te verdwijnen.

Let op: de aandrijving kan wel warm worden bij gebruik van de e-moped. Dat is normaal. Na een korte periode van stilstand zullen de aandrijvingsonderdelen weer afkoelen.

6.2 Controles voor het rijden

Omschrijving	**Controle**
Stuur	Test uw stuur op stabiliteit. Controleer of het stuur stevig aanvoert en het voorwiel soepel meebeweegt wanneer u het stuur draait. De stuurinrichting moet vrij kunnen bewegen. Controleer of er geen bekabeling, accessoires, bevestigingen aan het stuur en/of de voorvork of andersoortige veranderingen aan de e-moped zijn aangebracht die het sturen bemoeilijken. Test of het stuur stevig aanvoelt en het voorwiel direct meedraait als u het stuur beweegt. Controleer dat er geen verplaatsing van de stuurinrichting of loszittende de lagers de functionaliteit van uw stuur verminderen.
Rem voorzijde	Trek uw rechter remhendel in. Controleer of de rem niet zwak aanvoelt. Bij twijfel rijdt u een klein stukje op lage snelheid en probeert u tot stilstand te komen door enkel uw rechter remhendel in te trekken.
Rem achterzijde	Trek uw linker remhendel in. Controleer of de rem niet zwak aanvoelt. Bij twijfel rijdt u een klein stukje op lage snelheid en probeert u tot stilstand te komen door enkel

	uw linker remhendel in te trekken.
Remhendels	Controleer of de vrije slag van de beide remhendels niet overdadig is. De remhendels hebben een vrije loop van 5 tot 9 mm
Acceleratiegreep	Parkeer uw e-moped op de middenstandaard en zorg dat het achterwiel vrij van de grond is. Draai de acceleratiegreep een klein stukje naar u toe en stel vast dat het achterwiel begint te draaien. Draai de greep terug naar de eerdere positie en controleer of de rotatie van het achterwiel langzaam afneemt.
Velgen en banden	Controleer de bandendruk regelmatig voor optimale grip en efficiëntie. Voer daarnaast voor iedere rit een optische controle van uw banden en velgen uit en let op beschadigingen, scheuren, gaten of loszittende spaken en andere afwijkingen. De bandendruk van beide banden moet 1.75 bar bedragen. Maximaal toelaatbaar gewicht is 125kg per band. Let op: het maximale beladen gewicht van de Eysing Pioneer is lager. Controleer regelmatig of de diepte van het bandenprofiel optisch voldoende lijkt. Hier is geen wettelijke richtlijn voor, gebruik uw eigen inschattingsvermogen om slijtage te constateren. Aanbevolen profieldiepte, minimaal 1.5 mm
Middenstandaard	Controleer of de middenstandaard soepel veert en goed in de opgeklapte positie blijft. Gebruik de middenstandaard alleen op een vlakke en verharde ondergrond.
Framebevestigingen	Controleer of de belangrijke schroefdelen stevig vastzitten. Let erop dat de kabelklemmen goed vastzitten.
Instrumenten en verlichting	Controleer of de hoorn, de snelheidsmeter, de kilmeterteller en de verlichting naar behoren functioneren. Voer daarbij steekproefsgewijs een regelmatige controle van alle verlichting inclusief dim- en remlicht- uit. Met name wanneer u in slechtere weers- of zichtomstandigheden de openbare weg betreedt met uw e-moped.
Batterijpakket	Controleer in Snelheidsmeter uw batterijstatus of uw batterijpakket voldoende is opgeladen om de geplande rit te kunnen voltooien.

Ga nooit rijden met uw Eysing Pioneer wanneer u een technisch probleem heeft gevonden of van mening bent dat de conditie van uw e-moped afwijkt van de originele specificaties. Raadpleeg in dat geval deze handleiding voor onderhoudstips en probleemoplossingen.

Als u dan nog steeds van mening bent dat de technische staat van uw Eysing Pioneer niet volledig in orde is, neemt u dan aub direct contact op met Eysing of met een geselecteerde servicepartner.

6.3 Wegrijden

Om uw Eysing Pioneer op veilige wijze in beweging te brengen adviseren wij u om de volgende procedure te volgen;

- Haal de e-moped van de middenstandaard af.
- Houd daarbij de achterrem ingedrukt door de linker remhendel naar u toe te trekken om te voorkomen dat u de controle over de e-moped verliest.
- Steek de sleutel in het contactslot en draai deze naar rechts om de e-moped aan te zetten. De snelheidsmeter gaat van 0 naar de maximumstand en weer terug. De verlichting ontbrandt.
- Beoordeel de verkeerssituatie zodat u veilig kunt wegrijden.
- Houd beide handen aan het stuur.
- Laat uw rechter remhendel los en draai rustig de acceleratiegreep naar beneden.
- Oefen voordat u een in druk verkeer deelneemt eerst in een rustig omgeving, op een droge en vlakke weg, zodat u gewend raakt aan het besturen van de e-moped.
- Probeer ook eens zo langzaam mogelijk te rijden zodat u meer gevoel voor de besturing van de e-moped krijgt.
- Houd tijdens het rijden het stuur met beide handen vast en laat de voeten op de voetsteunen rusten.

Uw Eysing Pioneer is een elektrisch voertuig. Dit betekent dat medeweggebruikers u niet horen aankomen. Ook accelereert u sneller dan normale fietsen en e-bikes. Houd daar rekening mee en ga er altijd van uit dat ander verkeer u niet ziet aankomen. Houd veilige afstand en passeer andere weggebruikers met ruime tussenafstand.

6.4 Acceleren en vertragen

Met de acceleratiegreep regelt u de rijsnelheid van uw Eysing. Draai de greep naar beneden om te accelereren. Laat de greep los of draai de greep naar voren om de e-moped te vertragen.

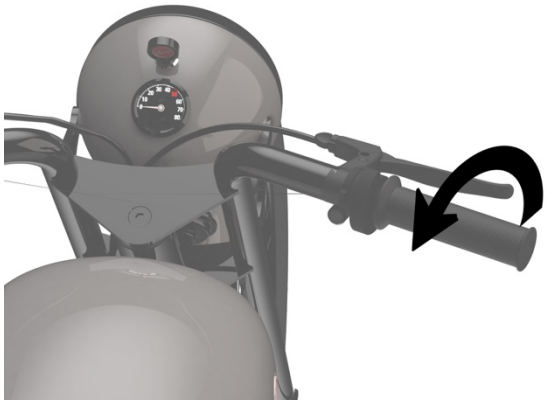

Accelereren

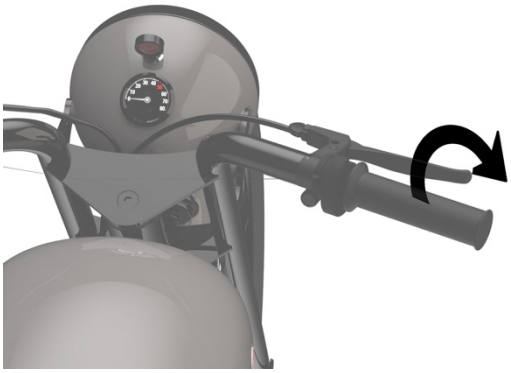

Vertragen

Bedien de acceleratiegreep altijd rustig om de controle over uw e-moped te behouden.

6.5 Afremmen

Als het loslaten van de acceleratiegreep of het naar voren draaien hiervan niet voor voldoende afremming zorgt, dan gebruikt u uw trommelremsysteem. Doe dit gedoseerd en oefen hiermee in een rustige omgeving voordat u zich in drukke verkeerssituaties begeeft met uw Eysing Pioneer.

Als u het remsysteem wilt gebruiken dan draait u eerst de acceleratiegreep volledig terug. Breng de Eysing Pioneer in rechte positie. Bekrachtig de remmen aan de voor- en achterzijde gelijktijdig en voer geleidelijk de druk op.

Als u het remsysteem abrupt en krachtig bedient, kunnen de wielen blokkeren. Dit kan leiden tot slipgevaar.

Rem zo min mogelijk wanneer u over stalen delen in de weg rijdt, zoals rails en putdeksels. Deze kunnen erg glad zijn.

Let op bij een nat wegdenk. Door verminderde grip op het wegdek is er meer slipgevaar.

Gebruik het remsysteem tijdens afdalingen gedoseerd om slipgevaar te voorkomen.

6.6 Tips voor energiezuinig rijden

Uw Eysing Pioneer is voorzien van een regeneratief remsysteem om kinetische energie die ontstaat bij het afremmen gedeeltelijk terug te voeden aan uw batterijpakket. Hier hoeft u niets voor te doen. U kunt zelf ook bijdragen aan energiebesparing en daarmee een grotere actieradius door op uw rijstijl te letten.

Voorkom hard accelereren, rijd rustig weg en bouw uw snelheid gedoseerd op.

Laat de e-moped zoveel mogelijk uitrollen om vaart te verminderen als de situatie het toelaat. De regeneratie van kinetische energie is hiermee het meest efficiënt.

Als u toch het remsysteem moet gebruiken om veilig af te remmen, doseer dan uw remkracht goed. Probeer rustig af te remmen als de situatie het toelaat. De regeneratie van kinetische energie is hiermee medium efficiënt.

Fors en abrupt remmen levert de minste regeneratie van kinetische energie op. Uiteraard is dat van ondergeschikt belang ten opzichte van uw veiligheid.

Zorg voor voldoende druk in uw banden. Controleer uw bandenspanning altijd, met name als u lang niet heeft gereden.

Probeer de belasting zo laag mogelijk te houden. Neem geen overbodige ballast mee.

6.7 Parkeren

Uw Eysing Pioneer is voorzien van een stevige middenstandaard. Bij normaal gebruik is er geen risico dat de e-moped omvalt. Toch dient u de volgende zaken in acht te nemen.

Laat de sleutel nooit in uw contactslot zitten wanneer u de e-moped parkeert en u de e-moped onbeheerd achterlaat.

Gebruik het stuurslot wanneer u de e-moped op een onbeheerde plek parkeert om diefstal te bemoeilijken. Afhankelijk van de omgeving waar u de e-moped parkeert kan een extern slot extra veiligheid bieden.

Beveilig de e-moped tegen gebruik door onbevoegden door het activeren van Eysing Connect. Hierdoor wordt de ingebouwde GPS-tracker geactiveerd.

Parkeer uw e-moped nooit op een zachte ondergrond of op een helling. Uw e-moped kan hierdoor omvallen. Houd ook rekening met extreme windkracht. Parkeer uw e-moped dan met de voorzijde recht in de wind.

Zorg ervoor dat niemand op de e-moped gaat zitten wanneer het voertuig op de standaard staat. De middenstandaard is hier niet voor ontworpen en kan daardoor beschadigen.

7. PROBLEEMOPLOSSINGEN, AFSTELLING EN REPARATIE

In dit hoofdstuk vindt u informatie over de afstelling van onderdelen en instrumenten van uw Eysing Pioneer. U leest hier hoe u zelf de werking van vitale onderdelen kunt inspecteren en beoordelen. Ook treft u instructies aan voor het uitvoeren van kleine reparaties.

Wanneer u tijdens het gebruik of bij een visuele inspectie een afwijking aan uw Eysing Pioneer constateert, lees dan eerst de adviezen in dit hoofdstuk. Als u onverhoopt het probleem niet zelf kunt verhelpen, of de oplossing voor uw probleem is niet beschreven, neem dan contact op met Eysing of een geselecteerd servicepartner.

Plaatsen op de middenstandaard

Bij veel van de inspectie- en reparatiehandelingen in dit hoofdstuk is het nodig om de e-moped op de middenstandaard te plaatsen. Zorg ervoor dat u dit op een gladde, vlakke en stevige ondergrond doet. Het parkeren van uw Eysing e-moped op gras, grind en zand wordt ten strengste afgeraden. De kans is groot dat uw e-moped omvalt als u dat doet. Om de e-moped op de middenstandaard te plaatsen gaat u alsvolgt te werkt:

- Klap met uw voet de middenstandaard uit.
- Zet de binnenkant van uw voet tegen de middenstandaard.
- Ga aan de zijkant van de e-moped staan en grijp het stuur met beide handen vast. Let daarbij op dat u geen gas geeft. Eventueel kunt u beide hemrendels inknijpen om meer grip te krijgen.
- Trek de e-moped over het dode punt naar achteren, terwijl u met de binnenkant van uw voet de middenstandaard tegenhoudt.
- Verzeker uzelf ervan dat de e-moped stevig staat en laat dan pas het stuur los.

1. Uitklappen middenstandaard met voet
2. Stuur vastpakken en voet tegen standaard zetten
3. E-moped naar achteren trekken

Het wordt iedere Eysing bezitter aangeraden om een nieuwe e-moped 6 maanden na aankoop of na het afleggen van 1.500 km te laten controleren. Het uitvoeren van een algemene controle en een onderhoud wordt aanbevolen na elke twaalf maanden of 5.000 km. Wanneer de e-moped regelmatig blootgesteld wordt aan extreme natuurlijke elementen, slechte wegomstandigheden en/of steile wegen is het verstandig om de onderhoudscyclus te verkorten.

In meer algemene zin wordt aangeraden om de e-moped op regelmatige basis te laten controleren en onderhouden, zelfs als de e-moped gedurende langere tijd niet gebruikt wordt.

De garantie kan slechts worden verleend wanneer het voertuig wordt onderhouden zoals in overeenstemming met de garantievoorwaarden. De garantievoorwaarden vindt u verderop in deze gebruikershandleiding.

Wanneer u tijdens het gebruik of bij een optische inspectie van uw Eysing Pioneer een afwijking opmerkt, lees dan eerst het hoofdstuk over probleemoplossingen. Volg deze instructies of neem contact op met Eysing of een geselecteerde servicepartner voor advies, controle en onderhoud.

7.1 Algemene probleemoplossingen

7.1.1 Snelheidsmeter slaat niet uit bij inschakelen e-moped

Wanneer u de sleutel in het contactslot heeft gestoken en deze volledig naar rechts heeft gedraaid, zal de snelheidsmeter uitslaan naar de maximale stand en direct weer naar de beginstand. Als dit niet gebeurt, gaat u als volgt te werk:

- Zorg ervoor dat de contactsleutel helemaal naar rechts is gedraaid.
- Controleer of het batterijpakket voldoende is opgeladen. Als u twijfelt, laad dan het batterijpakket voor tenminste 60 minuten op en probeert u het opnieuw.
- Als bovenstaande oplossingen het probleem niet hebben verholpen, controleer dan of een zekering is doorgebrand (zie paragraaf over het inspecteren en vervangen van zekeringen).
- Als u wel vermogen heeft, maar de snelheidsmeter niet reageert, is er mogelijk een mankement aan uw snelheidsmeter. Neem in dat geval contact op met Eysing of een geselecteerd servicepartner.

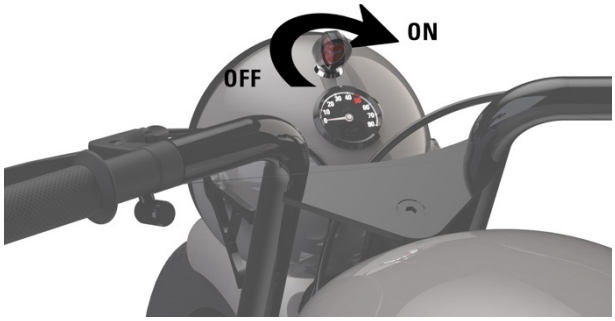

7.1.2 E-moped heeft geen vermogen na inschakelen

Na het inschakelen reageert de snelheidsmeter door uit te slaan naar de maximale stand en daarna weer terug. Bij het bedienen van de acceleratiegreep (gashendel} komt de e-moped niet in beweging. Als dit gebeurt, gaat u als volgt te werk:

- Zet uw e-moped op de middenstandaard en draai handmatig aan het achterwiel en controleer of het wiel vrij kan bewegen.
- Draai vervolgens de acceleratiegreep voldoende naar beneden. Zorg ervoor dat u geen remhendels indrukt. Kijk of uw achterwiel in beweging komt.
- Verzeker uzelf ervan dat de contactsleutel volledig naar rechts is gedraaid.
- Controleer of het batterijpakket op de juiste wijze is aangesloten.
- Als uw achterwiel niet of nauwelijks draait, controleer dan of het batterijpakket voldoende is opgeladen. Als u twijfelt, laad dan het batterijpakket voor tenminste 60 minuten op en probeert u het opnieuw.
- Als bovenstaande oplossingen het probleem niet hebben verholpen, controleer dan of een zekering is doorgebrand (zie paragraaf over het vervangen van een zekering).

7.1.3 De e-moped schakelt zichzelf uit bij het draaien aan de acceleratiegreep (gashendel)

Na het inschakelen reageert de snelheidsmeter door uit te slaan naar de maximale stand en daarna weer terug. Bij het bedienen van de acceleratiegreep (gashendel) schakelt de e-moped zichzelf uit. Als dit gebeurt, gaat u als volgt te werk:

- Verzeker uzelf ervan dat de contactsleutel volledig naar rechts is gedraaid.
- Controleer of het batterijpakket op de juiste wijze is aangesloten.
- Als uw e-moped zichzelf uitschakelt is het batterijpakket mogelijk zwak of leeg. Controleer daarom of het batterijpakket voldoende is opgeladen. Als u twijfelt, laad dan het batterijpakket voor tenminste 60 minuten op en probeert u het opnieuw.
- Als bovenstaande oplossingen het probleem niet hebben verholpen, controleer dan of een zekering is doorgebrand (zie paragraaf over het vervangen van een zekering).

7.1.4 Het batterijpakket laadt niet of nauwelijks op

Na het opladen van het batterijpakket, volgens de aanwijzingen, zou uw Eysing e-moped naar behoren moeten functioneren. Als u merkt dat u weinig of geen vermogen heeft na het opladen, gaat u als volgt te werk:

- Controleer of de connector van de oplader op de juiste wijze is aangesloten op het batterijpakket. U dient de koppelring aan te draaien totdat u een klik hoort en voelt. Gebruik daarbij gedoseerde kracht om te voorkomen dat uw connectiepinnen verbuigen.
- Controleer of uw oplader goed is aangesloten op het lichtnet. Probeer een andere groep om er zeker van te zijn dat uw stopcontacten goed werken.
- Wanneer u een Eysing snellader gebruikt, zal u een rode of groene ledverlichting zien wanneer uw oplader correct is aangesloten op het lichtnet. Een groene indicator geeft aan dat uw batterijpakket vol is. De rode geeft aan dat het oplaadproces nog bezig is.
- Wanneer u geen verlichting ziet en u zeker weet dat uw oplader op een werkend stopcontact is aangesloten, kunt u nog proberen om de voedingskabel van uw oplader aan te drukken.
- Als bovenstaande oplossingen geen uitkomst bieden, is mogelijk uw oplader of batterijpakket defect. Neem dan contact op met Eysing of een geselecteerde servicepartner.

7.1.5 Verlies van snelheid en bereik tijdens het rijden

Uw rijgedrag is van invloed op het bereik van uw Eysing e-moped. Wanneer u minder abrupt remt maakt u optimaal gebruik van het regeneratieve remsysteem (op de motor remmen). Als u daarnaast ook minder fors accelereert, zal dit ook een groter bereik opleveren.

Als u tijdens het rijden constateert dat u snelheid verliest of uw bereik significant kleiner is dan gebruikelijk, dan kan dit de volgende oorzaken hebben:

- U heeft een te lage bandendruk. Dit heeft een nadelige invloed op uw snelheid en bereik. Breng uw banden op spanning volgens de aanwijzingen in deze handleiding.
- U heeft uw e-moped (te) zwaar beladen. Een grote ballast heeft een nadelige invloed op uw snelheid en bereik.
- U rijdt in extreme temperaturen. Extreme koude, warmte en vochtige omstandigheden hebben een nadelige invloed op uw snelheid en bereik.
- U rijdt op steile wegen. Het rijden op steile wegen heeft een nadelige invloed op uw snelheid en bereik.
- Uw batterijpakket is verouderd, wat zorgt voor een verlies aan capaciteit. Laat uw batterijpakket controleren door Eysing of een geselecteerd servicepartner.

- Het batterijniveau is mogelijk lager dan uw snelheidsmeter aangeeft. Dit kan verschillende oorzaken hebben. Voordat u hierover contact opneemt met Eysing of een geselecteerd servicepartner adviseren wij om met een vol batterijpakket te controleren of het probleem zich blijft voortdoen.

7.1.6 Plotselinge uitval tijdens het rijden

Als uw e-moped tijdens het rijden plotseling uitvalt, dan kan dit de volgende oorzaken hebben:

- Verzeker uzelf ervan dat de contactsleutel volledig naar rechts is gedraaid.
- Controleer of het batterijpakket op de juiste wijze is aangesloten.
- Als uw e-moped zichzelf uitschakelt is het batterijpakket mogelijk zwak of leeg. Controleer daarom of het batterijpakket voldoende is opgeladen. Als u twijfelt, laad dan het batterijpakket voor tenminste 60 minuten op en probeert u het opnieuw.
- Als bovenstaande oplossingen het probleem niet hebben verholpen, controleer dan of een zekering is doorgebrand (zie paragraaf over het vervangen van een zekering).
- Neem direct contact op met Eysing of een geselecteerde servicepartner wanneer bovenstaande algemene probleemoplossingen niet adequaat zijn om u weer op weg te helpen.

7.2 Aandrijving

Uw e-moped wordt aangedreven door een modern Eysing Direct Drive aandrijfsysteem dat zich in het achterwiel bevindt. Afhankelijk van uw uitvoering is de e-moped uitgerust met een Eysing Pioneer 150DD naafmotor of een Eysing Pioneer S 200DD naafmotor. Beide varianten zijn Direct Drive (DD) motoren.

7.2.1 Inspectie

Het gesloten aandrijvingssysteem van de Eysing Pioneer kunt u enkel visueel inspecteren. Neem bij geconstateerde afwijkingen contact op met Eysing en of een geselecteerde servicepartner.

Open de aandrijving nooit zelf. Hiervoor is gespecialiseerde kennis nodig. Neem bij problemen met de aandrijving contact op met Eysing en of een geselecteerde servicepartner.

Ontkoppel geen connectoren wanneer de aandrijving in bedrijf is. Dit kan leiden tot schade in de aandrijving

Raak nooit draaiende of elektrische delen aan. Dit kan ernstig letsel veroorzaken.

7.2.2 Afstelling

De aandrijving kan bij gebruik warmte ontwikkelen, dit is normaal. Dit komt omdat de trommelrem aan de achterzijde, met name bij intensief gebruik, kan een hoge temperatuur ontwikkelen. Een deel van deze kinetische energie wordt door de regeneratieve functie van uw Eysing e-moped aan uw batterijpakket geleverd.

Bij het uitschakelen van de e-moped zal de naafmotor snel weer afkoelen. Ook kunt u de achterrem meer ontlasten door uw rijstijl te doseren of meer gebruik te maken van uw rem aan de voorzijde.

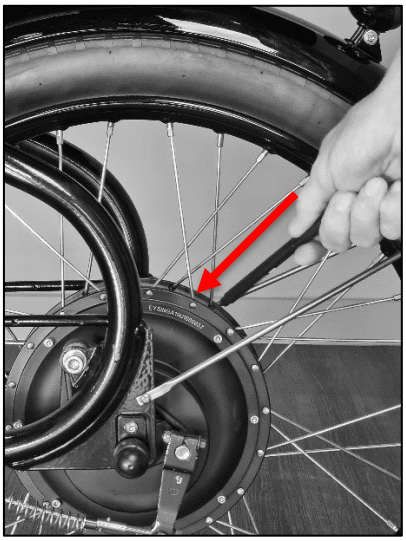

7.2.3 Reparatie

Open of repareer de aandrijving nooit zelf. Hiervoor is gespecialiseerde kennis nodig. Neem bij problemen met de aandrijving contact op met Eysing en of een geselecteerde servicepartner.

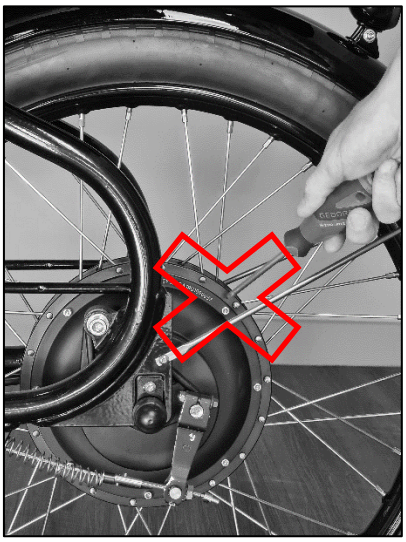

7.3 Banden

De banden van de Eysing Pioneer vormen het contact tussen uw e-moped en het wegdek. Houd uw banden in een goede conditie en vervang deze tijdig. Als u beschadigingen ziet of het profiel onvoldoende is, dient de band vervangen worden. Eysing ontwikkelt haar eigen banden, u kunt geen generieke banden op uw velgen monteren.

7.3.1 Inspectie

- Inspecteer maandelijks de profieldiepte van de banden.
- Inspecteer voor iedere rit het oppervlak en wand van de band op beschadigingen of slijtage.

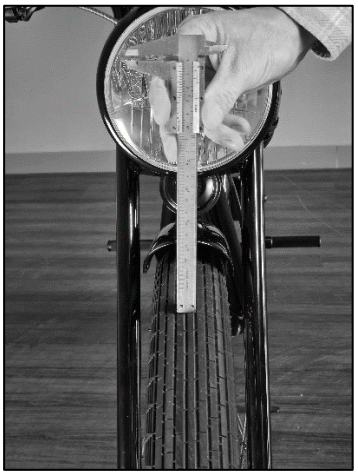

Bandenprofiel met 1,5 mm minimale diepte

7.3.2 Afstelling

Aanbevolen profieldiepte	minimaal 1.5 mm. Let op: dit is de minimale profieldiepte in Nederland. De wet- en regelgeving kan per land verschillen.		
Bandendruk	25 km/h uitvoering		
		Voorband:	1.75 bar
		Achterband:	1.75 bar
	45 km/h uitvoering		
		Voorband:	1.75 bar
		Achterband:	1.75 bar
Maximale belading	175 kg		
Aanbevolen merk en type	Uw e-moped is uitgerust met een binnen- en buitenband van het merk Eysing. Gebruik in geen geval andere binnen- of buitenbanden dan van onderstaande type.		
Type voor- & achterband	EYSING 26x3.0(76-559) 36B E-001 MOPED TIRE		

7.3.3 Reparatie

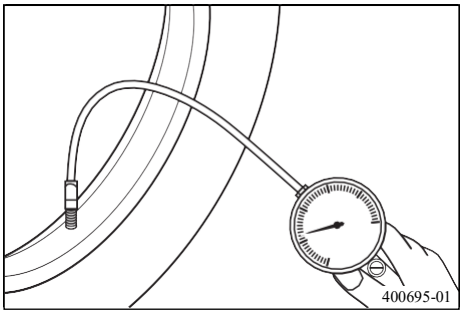

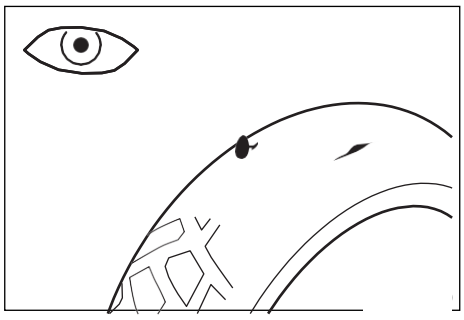

Zorg ervoor dat beschadigde of versleten banden onmiddellijk worden vervangen.

Banden verouderen ook wanneer u de e-moped niet gebruikt. Rijden op versleten banden is niet toegestaan en kan leiden tot gevaarlijke situaties.

Als u gaat rijden met een onjuiste bandendruk, kunt u de controle over uw e-moped verliezen.

Overschrijd de maximale belading van 175 kg niet. Dit kan leiden tot gevaarlijke situaties.

Als u geen juiste druk constateert moet u deze bijstellen. Stel de juiste bandendruk af als de banden koud zijn. Houd daarbij rekening met het gewicht van de rijder, bagage en accessoires.

U kunt uw banden met een regulier autobandpompsysteem bijstellen.

Rijd na het vervangen van een band niet te snel. Het oppervlak van een nieuwe band moet zijn ingereden voordat hij optimaal kan presteren. Laat banden onderhouden en vervangen door Eysing of een geselecteerde servicepartner. Hiervoor is gespecialiseerde kennis nodig.

7.4 Velgen

Uw Eysing e-moped is voorzien van een stalen voor- en achtervelg. De achtervelg is direct verbonden met de naafmotor en is verantwoordelijk voor de aandrijving van uw e-moped.

7.4.1 Inspectie

- Controleer voordat u gaat rijden of de voor- en achtervelg onbeschadigd zijn.
- Als u constateert dat uw velgen beschadigd of zichtbaar vervormd zijn, dient u direct uw velgen te laten inspecteren door Eysing of een geselecteerd servicepartner. Een beschadigde velg kan voor gevaarlijke rijomstandigheden zorgen.
- Inspecteer voor iedere rit de vorm van uw velgen. Als u constateert dat de velgen niet volledig rond zijn, kunt u niet op uw Eysing rijden.
- Inspecteer uw velgen maandelijks op beschadegingen en scheurvorming. De velgen van uw Eysing e-moped zijn van hoge kwaliteit maar kunnen door omstandigheden of metaalmoeheid toch beschadigen.
- Als u constateert dat uw velgen zich niet volledig haaks in het frame bevinden, kunt u niet op uw Eysing rijden en dient u de hoek van de velg bij te stellen.

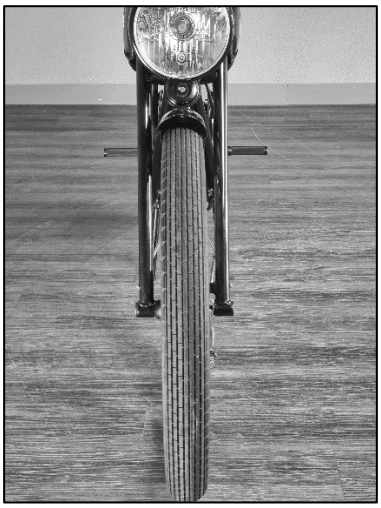

Uw e-moped heeft aan de voor- en achterzijde stalen velgen. Controleer voordat u gaat rijden of uw velgen onbeschadigd zijn. Laat een velg met scheuren of vervormingen vervangen door Eysing.

7.4.2 Afstelling

- Zorg ervoor dat de velgen zich volledig recht in de voor- en achtervork bevinden en de wielbouten goed zijn aangedraaid.
- Controleer dit door de e-moped op de middenstaard te zetten en beide wielen te laten draaien voordat u de e-moped gaat besturen.
- Een kleine ‘slag’ in de velg is daarbij toegestaan, zolang dit niet voelbaar is tijdens het rijden.

Aandraaien voor tot maximaal 20Nm, aandraaien tot 100Nm op achterwiel.

7.4.3 Reparatie

- Als uw velgen zich niet volledig recht in de voor- of achtervork bevinden, moet u deze bijstellen. Stel de hoek van de velg bij door de wielbouten af te stellen. Draai de wielbouten vervolgens stevig aan.
- U kunt de wielbouten met een dop- of moersleutel los en vast draaien.
- Rijd na het afstellen van de velgen niet te snel. Controleer na 100 meter of de wielbouten nog stevig vastzitten.
- Als u ervan overtuigd bent dat de velgen stevig en recht in het frame zitten, dan kunt u rijden.
- Controleer na het einde van uw rit nogmaals of de wielbouten voldoende zijn aangedraaid.

7.5 Acceleratiegreep (gashendel)

De gashendel hoort een vrije slag te hebben. Dit is de speling tussen het aandraaien van de hendel en het moment waarop de Eysing e-moped zal accelereert. De vrije slag zorgt ervoor dat de e-moped pas gaat rijden als de gashendel bewust door de bestuurder wordt opengedraaid. Het voorkomt onbedoelde acceleratie.

7.5.1 Inspectie

- Inspecteer maandelijks de vrije slag van uw acceleratiegreep.
- Zet uw e-moped op de middenstandaard en draai handmatig aan het achterwiel en controleer of het wiel vrij kan bewegen.
- Verzeker uzelf ervan dat de contactsleutel volledig naar rechts is gedraaid.
- Controleer of het batterijpakket op de juiste wijze is aangesloten.
- Draai vervolgens de acceleratiegreep voldoende naar beneden. Zorg ervoor dat u geen remhendels indrukt. Kijk of uw achterwiel na een draaing van 5 graden aan uw acceleratiegreep in beweging komt.

7.5.2 Afstelling

- De acceleratiegreep hoort een vrije slag te hebben waarin hij vrij kan bewegen zonder de aandrijving te bedienen. De vrije slag moet ca. 5 graden bedragen. Neem contact op met Eysing of een geselecteerde servicepartner als u merkt dat de vrije slag veranderd is.
- Te weinig speelruimte kan onbedoelde acceleratie veroorzaken en daarmee gevaar opleveren.
- Te veel speelruimte kan een negatief effect hebben op uw rijplezier. Overtuig u ervan dat een vertraagde acceleratie niet ontstaat door een onvoldoende opgeladen batterij, weersomstandigheden, steile wegen, te zware belading of veroudering van uw batterijpakket.

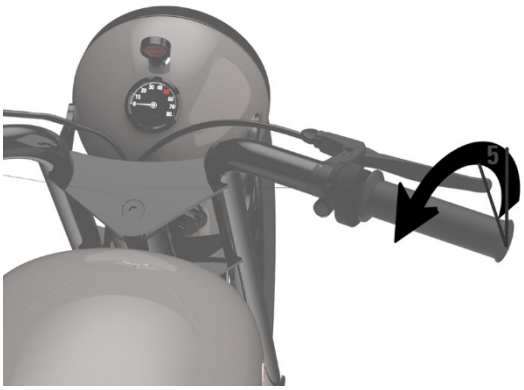

7.5.3 Reparatie

Zorg ervoor dat een afwijking aan de vrije slag van de acceleratiegreep onmiddellijk wordt geinspecteerd en zonodig bijgesteld.

De acceleratiegreep van uw Eysing e-moped geeft een elektronisch signaal aan uw aandrijving. Het is daarom niet mogelijk om zelf de instellingen van uw vrije slag aan te passen.

De acceleratiegreep hoort een vrije slag te hebben waarin hij vrij kan bewegen zonder de aandrijving te bedienen. De vrije slag moet ca. 5 graden bedragen.

Neem contact op met Eysing of een geselecteerde servicepartner als u merkt dat de vrije slag veranderd is.

Rijd na het opnieuw afstellen van uw gashendel niet te snel.

Als u gewend bent aan de nieuwe instelling dan kunt u zoals voorheen rijden.

Controleer na het einde van uw rit nogmaals of de vrije slag nog steeds volgens specificaties is afgesteld.

7.6 Remhendels

De remhendels horen een vrije slag te hebben. Dit is de speling tussen het inknijpen van de hendels en het moment waarop de Eysing e-moped zal afremmen. De vrije slag zorgt ervoor dat de e-moped pas afremt als de remhendels bewust door de bestuurder worden ingeknepen.

7.6.1 Inspectie

- Inspecteer maandelijks de vrije slag van uw remhendels. Zet daarvoor uw Eysing e-moped op de middenstandaard en draai uw acceleratiegreep naar voren. Knijp vervolgens de remhendel van uw achterrem in.
- Breng daarna handmatig uw voorwiel in beweging en knijp de hendel van uw voorrem in.
- Controleer maandelijks of de scharnierpunten van uw remhendels vrij en soepel bewegen. De remhendel dient zonder voelbare haperingen volledig te kunnen worden ingedrukt. Na loslating moet de remhendel weer volledig in de oorspronkelijke stand terugkomen.

Inknijpen voorrem

Inknijpen achterrem

Scharnierpunt achterrem

Scharnierpunt voorrem

7.6.2 Afstelling

- De vrije slag van de remhendels van uw Eysing e-moped moet ca. 40 mm bedragen voor beide remhendels.
- Als u merkt dat de vrije slag niet normaal aanvoelt of meer is dan de vereiste 40 mm, dan is er mogelijk een probleem met het remsysteem. Ga niet rijden en laat het remsysteem controleren door Eysing of een geselecteerde servicepartner.
- De remhendels zijn onderdeel van het remsysteem van uw Eysing e-moped. Laat afstellingen aan het remsysteem uitvoeren door Eysing of een geselecteerde servicepartner. Hiervoor is gespecialiseerde kennis nodig.

7.6.3 Reparatie

- Als u merkt dat de remhendels niet vrij kunnen bewegen, dan kunt u de scharnierpunten van uw remhendels smeren. Gebruik hiervoor geen olie maar een neutraal smeervet.

De remhendels hebben een scharnierpunt. Als de remhendels niet soepel bewegen, dient dit scharnierpunt gesmeerd te worden.

Gebruik smeervet en geen olie.

- Als u merkt dat de vrije slag niet normaal aanvoelt of meer is dan de vereiste 40 mm, dan is er mogelijk een probleem met het remsysteem. Ga niet rijden en laat het remsysteem controleren door Eysing of een geselecteerde servicepartner.
- Uw Eysing e-moped is voorzien van trommelremmen in het voor- en achterwiel. Een trommelrem is een complex en gesloten remsysteem. Laat afstellingen aan het remsysteem uitvoeren door Eysing of een geselecteerde servicepartner. Hiervoor is gespecialiseerde kennis nodig.
- Rijd na het opnieuw afstellen van uw remhendels niet te snel. Als u gewend bent aan de nieuwe instelling dan kunt u zoals voorheen rijden. Controleer na het einde van uw rit nogmaals of de vrije slag volgens specificaties is afgesteld.

De remhendels horen een vrije slag te hebben waarin zij vrij kunnen bewegen zonder het remsysteem te bedienen. De vrije slag moet ca. 40 mm. bedragen.

Neem contact op met Eysing of een geselecteerde servicepartner als u merkt dat de vrije slag veranderd is.

Rijd na het opnieuw afstellen van uw remhendels niet te snel.

Als u gewend bent aan de nieuwe instelling dan kunt u zoals voorheen rijden.

Controleer na het einde van uw rit nogmaals of de vrije slag nog steeds volgens specificaties is afgesteld.

Als u merkt dat de vrije slag niet normaal aanvoelt of meer is dan de vereiste 40 mm, dan is er mogelijk een probleem met het remsysteem. Ga niet rijden en laat het remsysteem controleren door Eysing of een geselecteerde servicepartner.

7.7 Remsysteem

Uw Eysing e-moped is uitgerust met een trommelrem in het voor- en achterwiel. Trommelremmen zijn praktisch onderhoudsvrij. Alleen de remkabel moet soms na een tijdje bijgesteld worden. De remwerking van trommelremmen in de regen is goed doordat ze geheel afgeschermd zijn. Vocht kan zeer lastig binnendringen in de trommel. Toch slijten trommelremmen ook, verzeker uzelf er daarom regelmatig van dat u geen veranderingen in het remvermogen van uw e-moped opmerkt.

7.7.1 Inspectie

- Inspecteer maandelijks de werking van uw remmen. Zet daarvoor uw Eysing e-moped op de middenstandaard en draai uw acceleratiegreep naar voren. Knijp vervolgens de remhendel van uw achterrem in.
- Breng daarna handmatig uw voorwiel in beweging en knijp de hendel van uw voorrem in.
- Verzeker uzelf ervan dat in beide gevallen het wiel op een geruisloze en soepele manier stopt met draaien.

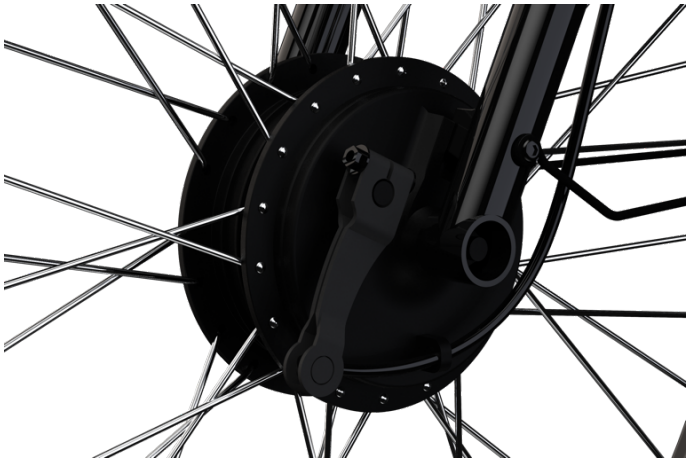

7.7.2 Afstelling

Voor uw eigen veiligheid en ideale remweg, zet de remgaffel zo strak dat het wiel een lichte aanloop heeft!

Als u merkt dat het remvermogen van uw e-moped veranderd is, stop dan direct met rijden. Laat eerst het remsysteem controleren door Eysing of een geselecteerde servicepartner.

Als u merkt dat het remvermogen van uw e-moped is veranderd, of u ervaart schokkerig of afwijkend remgedrag van de e-moped, dan is er mogelijk een probleem met het remsysteem. Ga niet rijden en laat het remsysteem controleren door Eysing of een geselecteerde servicepartner

7.7.3 Reparatie

Laat uw remmen onderhouden en vervangen door Eysing of een geselecteerde servicepartner. Hiervoor is specialistische kennis nodig.

7.8 Middenstandaard

De middenstandaard is bedoeld om uw Eysing e-moped stevig en stabiel in parkeerstand te plaatsen. De middenstandaard moet soepel veren en tijdens het rijden in de opgeklapte positie blijven. Gebruik de middenstandaard alleen op een vlakke en verharde ondergrond.

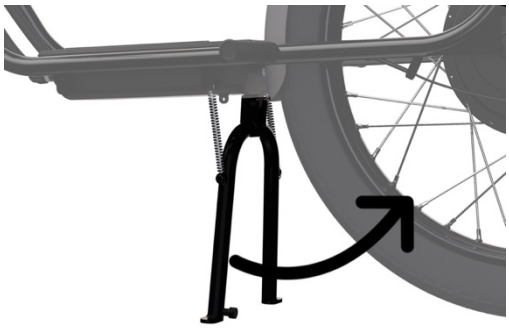

7.8.1 Inspectie

- Inspecteer maandelijks de werking van uw middenstandaard. Klap daarvoor de middenstandaard van uw Eysing e-moped uit en trek de e-moped naar achteren over het dode punt heen. De e-moped moet stevig en stabiel blijven staan.
- Duw vervolgens de e-moped voorzichtig naar voren over het dode punt heen. De middenstandaard moet vervolgens zich weer soepel tegen de onderkant van het frame bewegen.

7.8.2 Afstelling

- De Eysing Pioneer heeft een middenstandaard die voorzien is van vering. Als de standaard niet soepel beweegt, dient u mogelijk de veren te laten vervangen. Smering is niet noodzakelijk.
- Als de middenstandaard tijdens het rijden de grond raakt, kunt u de controle over uw e-moped verliezen. Dit veroorzaakt gevaarlijke situaties. Stop dan direct met rijden en zet de middenstandaard vast met een tie-rip over touw.
- Neem contact op met Eysing of een geselecteerd servicepunt of vervang de veren.

7.8.3 Reparatie

- U kunt de veer van de middenstandaard vervangen voor eenzelfde exemplaar wanneer deze versleten of defect is.
- Smering van het scharnierpunt is normaal gesproken niet nodig.
- Als u toch besluit om het scharnierpunt te smeren, gebruik dan geen olie maar een neutraal smeervet.
- Als u merkt dat de middenstandaard niet naar behoren functioneert, dan neemt u contact op met Eysing of een geselecteerd servicepunt.

Als de standaard tijdens het rijden de grond raakt, kunt u de controle over uw e-moped verliezen. Dit veroorzaakt gevaarlijke situaties. Stop dan met rijden en zet de middenstandaard vast.

Neem contact op met uw dealer als de standaard niet goed of soepel omhooggaat.

De Eysing Pioneer heeft een middenstandaard die voorzien is van vering. Als de standaard niet soepel beweegt, dient u mogelijk de veren te laten vervangen. Smering is niet noodzakelijk.

7.9 Stuursysteem

Het stuursysteem van uw Eysing Pioneer is voorzien van balhoofdlagers. Dankzij de balhoofdlagers kan het stuur soepel draaien. Versleten balhoofdlagers kunnen zorgen voor onveilige situaties.

7.9.1 Inspectie

- Inspecteer maandelijks de werking van uw stuursysteem. Zet daarvoor uw Eysing e-moped op de middenstandaard en beweeg het stuur enkele malen van links naar rechts. Dit tot de uiterste posities die uw stuurinrichting kan bereiken.
- Verzeker u zelf ervan dat het stuur volledig vrij en soepel kan bewegen. U mag daarbij geen haperingen of weerstand ervaren. Ook dient het stuur tot de uiterste positie vrij te kunnen draaien.
- Als uw stuurinrichting niet naar behoren functioneert, kunt u de controle over uw e-moped verliezen. Dit veroorzaakt gevaarlijke situaties. Stop dan direct met rijden. Neem contact op met Eysing of een geselecteerd servicepunt om uw stuurinrichting te repareren of vervangen.

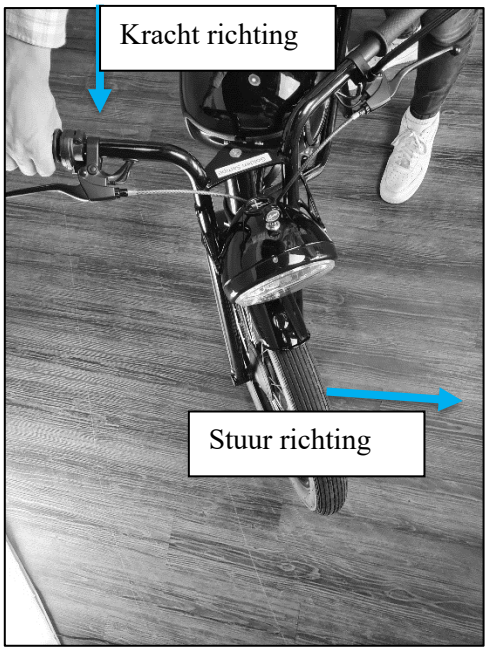

7.9.2 Afstelling

- De stuurinrichting moet zonder speling, haperingen of schokken tot de uiterste standen kunnen draaien. Controleer regelmatig of de stuurinrichting in orde is.
- Als u speling merkt in de stuurinrichting, dus een vertraging van beweging van het stuur ten opzichte van de draaiing van het voorwiel, dan ontstaat er mogelijk een gevaarlijke situatie wanneer u de Eysing e-moped gaat besturen.
- Om een mogelijke speling in de stuurinrichting te inspecteren pakt u de voorvork vast bij de velgbouten en duwt u het stuur naar voren en trekt het weer terug. Mogelijk hebt u hier assistentie van een tweede persoon bij nodig.
- Als u speling constateert, dan neemt u direct contact op met Eysing of een geselecteerd servicepartner. U kunt met speling in de stuurinrichting niet rijden op uw Eysing e-moped.

Speling voorvork inspectie

7.9.3 Reparatie

- Als u merkt dat de stuurinrichting niet naar behoren functioneert, dan neemt u contact op met Eysing of een geselecteerd servicepunt. Smering van het scharnierpunt van de stuurinrichting wordt sterk afgeraden.
- Neem contact op met uw dealer als de u speling ervaart in de stuurinrichting of wanneer het stuur niet naar de uiterste standen kan bewegen. Ook wanneer het stuur schokkerig reageert op bewegingen neemt u contact op met uw dealer.

Het stuursysteem moet soepel en zonder haperingen tot de uiterste standen links en rechts kunnen draaien.

Neem contact op met Eysing of een geselecteerde servicepartner als u merkt dat uw stuur niet soepel draait.

Rijd na het opnieuw afstellen van uw stuursysteem niet te snel.

Als u gewend bent aan de nieuwe instelling dan kunt u zoals voorheen rijden.

Controleer na het einde van uw rit nogmaals of het stuur soepel tot de uiterste standen kan bewegen.

Als u merkt dat het stuur niet reageert zoals voorheen, dan zijn de balhoofdlagers mogelijk versleten. Ga niet rijden en laat het stuursysteem controleren door Eysing of een geselecteerde servicepartner

7.10 Wiellagers

Dankzij de wiellagers kunnen de wielen van uw e-moped soepel draaien. Versleten of beschadigde wiellagers kunnen zorgen voor onveilige situaties.

7.10.1 Inspectie

- Inspecteer maandelijks de werking van uw wiellagers. Zet daarvoor uw Eysing e-moped op de middenstandaard en breng handmatig uw voorwiel in beweging. Verzeker u zelf ervan dat uw voorwiel soepel en vrij draait.
- Breng daarna handmatig uw achterwiel in beweging en beoordeel het draaivermogen.
- Als u constateert dat het draaivermogen anders is dan voorheen, neem dan contact op met Eysing of een geselecteerd servicepartner.

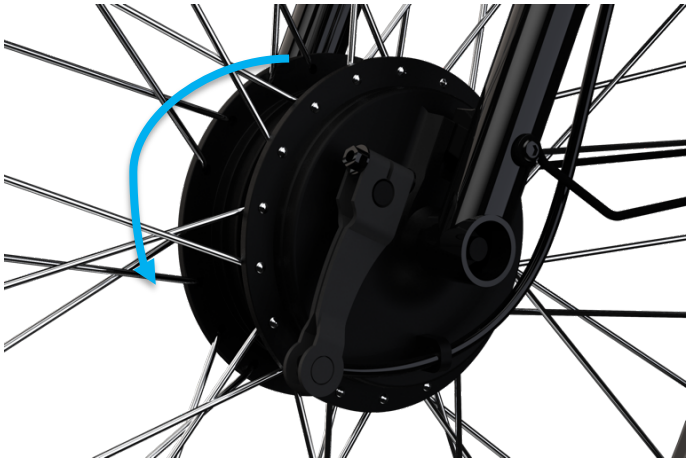

7.10.2 Afstelling

- De wiellagers moet zonder zijwaartse speling, haperingen of schokken de wielen vrij laten draaien. Controleer regelmatig of de wiellagers in order zijn.
- Als u haperingen of weerstand merkt in het draaivermogen van de wielen, dan ontstaat er mogelijk een gevaarlijke situatie wanneer u de Eysing e-moped gaat besturen.
- Om een mogelijke slijtage van uw wiellagers vast te stellen, pakt u beide wielen stevig vast en duwt deze naar voren en weer terug.
- Het wiel mag niet bewegen ten opzichte van de voor- en achtervork.
- Als u zijwaartse speling constateert, dan neemt u direct contact op met Eysing of een geselecteerd servicepartner.
- U kunt met zijwaartse speling in de wiellagers niet rijden op uw Eysing e-moped.

Zijwaartse speling wiel controleren

7.10.3 Reparatie

- Als u merkt dat de wiellagers niet naar behoren functioneren, dan neemt u contact op met Eysing of een geselecteerd servicepunt. Smering van de wiellagers of zelfstandige vervanging daarvan wordt sterk afgeraden.

- Als uw wiellagers niet naar behoren functioneren, kunt u de controle over uw e-moped verliezen. Dit veroorzaakt gevaarlijke situaties. Stop dan direct met rijden.

- Neem contact op met Eysing of een geselecteerd servicepunt om uw wiellagers te vervangen.

De wielen moet soepel, zonder haperingen en zijwaartse speling vrij kunnen draaien.

Neem contact op met Eysing of een geselecteerde servicepartner als u merkt dat de wielen niet soepel draaien.

Rijd na het opnieuw afstellen van uw wiellagers niet te snel.

Als u gewend bent aan de nieuwe instelling dan kunt u zoals voorheen rijden.

Controleer na het einde van uw rit nogmaals of de wielen soepel, zonder haperingen en zijwaartse speling vrij kunnen draaien.

Als u merkt dat uw wielen niet goed kunnen draaien of zijwaartse speling vertonen, dan zijn de wiellagers mogelijk versleten. Ga niet rijden en laat de wielhoofdlagers controleren door Eysing of een geselecteerde servicepartner

7.11 Verlichting

Uw Eysing Pioneer is voorzien van twee soorten verlichting. De achterzijde heeft LED-verlichting. In de koplamp is halogeenverlichting geplaatst. Bij normale gebruikers- en omgevingsomstandigheden gaat de verlichting 15.000 branduren uur mee.

7.11.1 Inspectie

- Inspecteer voordat u gaat rijden of de voor- en achterverlichting werken. Bij het inschakelen van de hoofdschakelaar gaan beide lampen automatisch aan.
- Afwijkende omgevingsomstandigheden kunnen een nadelige invloed hebben op de levensduur van de verlichtingsbronnen.

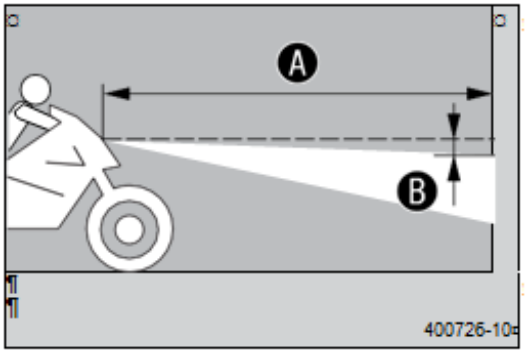

7.11.2 Afstelling

- De verlichtingsarmaturen van de e-moped bevatten lichtbronnen die lang meegaan.
- Als u merkt dat de verlichting niet naar behoren functioneert, dan kunt u zelf het achterlicht vervangen.
- Het wordt afgeraden om zelf de koplamp te openen. Ook voor het achterlicht geldt dat zelfstandige vervanging van de verlichting de waterdichtheid kan aantasten.
- Wij adviseren dan ook om de verlichting te laten vervangen door Eysing of een geselecteerde servicepartner.

7.11.3 Reparatie

Afwijkende omgevingsomstandigheden kunnen een nadelige invloed hebben op de levensduur van de verlichting.

Het zelfstandig vervangen van een defect lampje is mogelijk, maar wij adviseren om dit door Eysing of een geselecteerde servicepartner te laten doen in verband met de waterdichtheid van de armatuurbehuizing.

Het vervangen van de armatuur van de lampen vereist specialistische kennis. Laat een armatuur daarom altijd vervangen door Eysing of een geselecteerde servicepartner.

Als u merkt dat de verlichting niet naar behoren functioneert, dan kunt u zelf het achterlicht vervangen.

Het wordt sterk afgeraden om zelf de koplamp te openen. Ook voor het achterlicht geldt dat zelfstandige vervanging van de verlichting de waterdichtheid kan aantasten.

Als u merkt dat uw verlichting defect is, dan brengt u uzelf mogelijk in gevaar door een verminderde zichtbaarheid voor medeweggebruikers.

7.12 Zekering vervangen

Uw Eysing Pioneer is uitgerust met een zekeringhouder die zich in de tank bevindt. De zekeringen beschermen uw e-moped tegen kortsluiting.

- Open uw tank met de drukknop en vergrendel de tank in de uiterste positie.
- Koppel de connector van het batterijpakket zorgvuldig los.
- Inspecteer de zekeringen in de zekeringhouder in de tank.

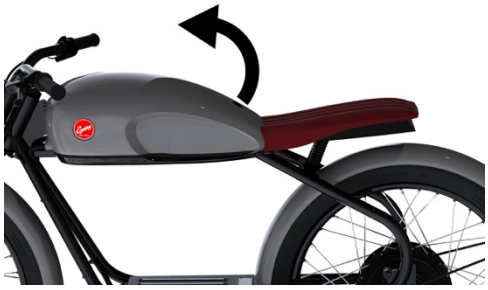

Uw Eysing Pioneer is uitgerust met een zekeringhouder die zich in de tank bevindt. De zekeringen beschermen uw e-moped tegen kortsluiting.

Een defecte zekering heeft een gebroken smeltdraad.

Wij adviseren u om defecte zekeringen door Eysing of een geselecteerde servicepartner te laten vervangen. Bij een onjuiste handelswijze kunt u ernstig lichamelijk letsel oplopen door stroomschokken.

Het gebruik van afwijkende zekeringen kan leiden tot ernstig lestel en schade aan de e-moped en mogelijk zelfs tot brand. Door het gebruik van een afwijkende zekering verliest u de mogelijkheid tot aanspraak op garantie.

Als er zich een kortsluiting voordoet, zet dan direct het contactslot uit.

Kiest u ervoor om de zekering zelfstandig te vervangen, gebruik dan enkel originele zekeringen die door Eysing zijn geleverd.

Neem contact op met Eysing Als een vervangen zekering direct weer defect raakt. Overbrug of repareer geen zekeringen.

7.13 Controller foutcodes en software nummer

Controller software nummer (2023 en eerder)

- KLS7212S

Controller fout codes

Green LED Codes

LED Code	Explanation	Solution
Green Off	No power or switched off	1. Check if all wires are correct. 2. Check fuse and power supply.
Green On	Normal operation	That's great! You got solution!
Green & Red are both On		1. Software needs upgrading. 2. Supply voltage too low or battery too high 3. The controller is damaged. Contact Kelly about a warranty repair.

Red LED Codes

Code		Explanation	Solution
1,1	¤ ¤	Automatic error identification	1. Wrong wiring of motor phase line or hall. Please suspend the motor when enable Auto-Identify function.
1,2	¤ ¤¤	Over voltage error	2. Battery voltage is too high for the controller. Check battery volts and configuration. 3. Regeneration over-voltage. Controller will have

			cut back or stopped regen. 4. This only accurate to ± 2% upon Overvoltage setting.
1,3	¤ ¤¤¤	Low voltage error	1. The controller will clear after 5 seconds if battery volts returns to normal. 2. Check battery volts & recharge if required.
1,4	¤ ¤¤¤¤	Reserved	
2,1	¤¤ ¤	Motor did not start	Motor did not reach 25 electrical RPM within 2 seconds of start-up. Hall sensor or phase wiring problem.
2,2	¤¤ ¤¤	Internal volts fault	1. Measure that B+ & PWR are correct when measured to B- or RTN. 2. There may be excessive load on the +5V supply caused by too low a value of Regen or throttle potentiometers or incorrect wiring. 3. Controller is damaged. Contact Kelly about a warranty repair.
2,3	¤¤ ¤¤¤	Over temperature	The controller temperature has exceeded 100℃. The controller will be stopped but will restart when temperature falls below 80℃.
2,4	¤¤ ¤¤¤¤	Throttle error at power-up	Throttle signal is higher than the preset 'dead zone' at Power On. Fault clears when throttle is released.
3,1	¤¤¤ ¤	Reserved	
3,2	¤¤¤ ¤¤	Internal reset	May be caused by some transient fault condition like a temporary over-current, momentarily high or low battery voltage. This can happen during normal operation.
3,3	¤¤¤ ¤¤¤	Hall throttle is open or short-circuit	When the throttle is repaired, a restart will clear the fault.
3,4	¤¤¤ ¤¤¤¤	Angle sensor error	1.Speed sensor type error, customers may set the correct sensor type through user program or App. Please download how to use Identification function instruction from our website. 2.Incorrect wiring. 3.Speed sensor is damaged or defective.Or feedback signal is erratic.
4,1	¤¤¤¤ ¤	Reserved	
4, 2	¤¤¤¤ ¤¤	Reserved	
4, 3	¤¤¤¤ ¤¤¤	Motor over-temperature	Motor temperature has exceeded the configured maximum. The controller will shut down until the motor temperature cools down.
4, 4	¤¤¤¤ ¤¤¤¤	Hall Galvanometer sensor error	1.Hall galvanometer device is damaged inside the controller. This error code is only valid for KLS-8080I controller.

8. VEILIGHEID

8.1 Algemeen

Dit hoofdstuk beschrijft hoe u veilig en verantwoord gebruik maakt van uw Eysing Pioneer. Volg de aanwijzingen in dit hoofdstuk altijd op om schade of letsel te voorkomen. De Eysing Pioneer is een tweewielig voertuig van klasse L1e-B. Als bestuurder van de Eysing Pioneer bent u verantwoordelijk voor een veilige en juiste bediening.

Volg de verkeersregels en rijd defensief en anticiperend, om gevaren zo vroeg mogelijk te herkennen.

U heeft een bromfietsrijbewijs nodig om op een e-moped te rijden. Heeft u een geldig autorijbewijs (rijbewijs B) of motorrijbewijs (rijbewijs A, A1 of A2), dan hoeft u geen apart bromfietsrijbewijs te hebben. U krijgt het rijbewijs AM automatisch bijgeschreven op uw rijbewijs. Let op: deze bepalinge wordt niet door Eysing bepaald. U kunt geen rechten ontlenen als bovenstaand wijzigingen in de wet- en regelgeving hebben plaatsgevonden.

Houd u altijd aan de geldende wet- en regelgeving met betrekking tot bromfietsen en e-mopeds.

Houd rekening met de waarschuwingen en onderhoudseisen die vermeld zijn deze handleiding.

Laat onderhoud alleen uitvoeren door een professionele technische service, zoals aangegeven in deze handleiding.

Alle onderhoudswerkzaamheden mogen enkel en alleen worden uitgevoerd door speciaal getrainde Eysing-monteurs.

8.2 Veilig rijden

Uw Eysing Pioneer dient in een veilige staat te verkeren. Controleer uw e-moped daarom vóór elke rit. Gebrek aan onderhoud of inspectie vergroot het risico op schade of een ongeval.

Het voertuig is ontworpen voor het vervoeren van maximaal 1 persoon.

Volg deze bedieningshandleiding om volledig te begrijpen hoe u de e-moped moet bedienen.

Ongevallen met e-mopeds worden vaak veroorzaakt doordat een andere weggebruiker de e-moped niet tijdig heeft gezien. Zorg daarom dat u goed zichtbaar bent in het verkeer:

- Draag opvallende kleding.
- Voor uw eigen veiligheid adviseert Eysing om de Eysing Pioneer

uitsluitend met geschikte beschermende kleding te gebruiken, zoals een valhelm, laarzen, handschoenen, alsmede een lange broek en een jas met bescherming.

- Draag altijd beschermende kleding die zich in een goede staat bevindt en voldoet aan de wettelijke voorschriften.
- Wees extra voorzichtig in druk verkeer en bij het naderen en passeren van kruisingen.
- Rijd op een zodanige plaats op de weg dat andere weggebruikers u kunnen zien.
- Rijd niet in de dode hoek van een andere weggebruiker.
- Rijd niet met het voertuig, als u door alcohol, drugs of medicijnen ongeschikt voor deelname aan verkeer bent.
- Rijd niet met het voertuig, als u hiertoe fysiek of psychisch niet in staat bent.
- Geef altijd richting aan voordat u afslaat of van rijstrook wisselt.

Houd voor een veilig gebruik van de Eysing Pioneer daarnaast rekening met het volgende:

- De zithouding van de bestuurder is van grote invloed op de besturing van de e-moped.
- Houd beide handen aan het stuur en zet beide voeten op de voetplaat.
- Neem altijd de maximumsnelheid in acht en rijd nooit sneller dan de wegcondities en het verkeer toestaan.
- Pas uw snelheid aan wanneer u extra belasting meevoert. Rijd langzamer als uw e-moped is beladen met koffers of andere bagage.
- Houd u aan het maximaal toegestane totaalgewicht en de maximale asbelasting.
- De e-moped is ontworpen voor gebruik op verharde wegen. Gebruik de e-moped niet voor het rijden over ruw terrein.
- Gebruik geen draagbare telefoons of andere toestellen die uw aandacht van het rijden kunnen afleiden.

Voorzorgsmaatregelen:

- Dit voertuig is niet ontworpen voor off-road gebruik.
- Deze gebruikershandleiding moet beschouwd worden als een onderdeel van uw voertuig. Als de e-moped aan anderen wordt overgedragen dient u de nieuwe eigenaar op deze gebruikershandleiding te attenderen.
- Overschrijd de snelheidslimiet niet, rem zachtjes om tijdens een afdaling een veilige snelheid aan te houden.
- Merk op dat de remafstand bij slechte weersomstandigheden veel langer zal zijn. Vermijd remmen wanneer u over wegmarkeringen, riooldeksels en olievlekken rijdt om slippen te voorkomen. Wees extra aandachtig wanneer u over spoorwegovergangen,

kruispunten, bruggen en door tunnels rijdt.

- Vertraag als de wegomstandigheden u niet duidelijk zijn.

8.3 Beschermde uitrusting

Beschermende uitrusting kan u bij een ongeval behoeden voor verwondingen en hoofdletsel.

Het dragen van een veiligheidshelm wordt ten zeerste aanbevolen, en is in de meeste landen verplicht.

Draag een (zonne)bril wanneer uw helm geen vizier heeft. Rijwind en regen kunnen uw zicht verslechteren.

Draag een goede jas, een lange broek en handschoenen. Beschermende kleding verkleint de kans op schaafwonden.

Draag geen loszittende kleding.

8.4 Belading

Als u uw Eysing Pioneer onjuist belaadt of daartoe geen originele Eysing accessoires gebruikt, dan kan dit een nadelige invloed hebben op de gewichtsverdeling. De wegligging en het rijgedrag zullen hierdoor negatief beïnvloed worden. Let daarom extra op wanneer u de e-moped gaat beladen. Het totale gewicht van de bestuurder, accessoires en bagage mag de maximale gewichtslimiet niet overschrijden.

De maximale belading van de e-moped bedraagt 165 kg. Rijden met een te zwaarbelaste e-moped kan leiden tot een ongeval.

Zorg ervoor dat het zwaartepunt van bagage en accessoires zo laag mogelijk ligt. Bevestig zware goederen zo dicht mogelijk bij het midden van de e-moped. Verdeel het gewicht zoveel mogelijk over beide zijden om onbalans te minimaliseren.

Zet accessoires en bagage stevig vast, zodat de gewichtsverdeling niet plotseling kan veranderen.

Controleer de bevestigingspunten voor accessoires en bagage regelmatig.

Controleer de bandenspanning en de toestand van de banden.

Bevestig geen grote of zware goederen aan het stuur of de voorvork. Dit zorgt voor een verminderd rijgedrag en bemoeilijkt het sturen.

Trek geen aanhanger en bevestig geen zijspan aan uw e-moped, tenzij deze is goedgekeurd door Eysing.

8.5 Accesoires

Vanwege mogelijke veiligheidsrisico's voor uzelf of anderen zijn enkel originele Eysing accessoires of aanpassingssets geschikt voor uw e-moped. Het monteren van deze accessoires kan het risico op letsel van uzelf of anderen vergroten. U bent verantwoordelijk voor letsel als gevolg van ongeautoriseerde wijzigingen aan uw e-moped. Tevens vervalt uw garantie op het moment dat u andere dan de originele Eysing accesoires monteert. Indien tijdens een inspectie blijkt dat u geen originele accesoires gebruikt, worden desbetreffende onderdelen verwijderd en worden hier de demontagekosten voor in rekening gebracht.

Originele accessoires van Eysing worden speciaal ontworpen, getest en/ of goedgekeurd voor gebruik op uw Eysing Pioneer. Andere merken zijn niet getest en goedgekeurd. Het gebruik ervan is niet toegestaan. Neem contact op met uw Eysing of uw dealer voor aanbevolen accessoires.

Monteer enkel originele Eysing accesoires en neem daarbij de volgende richtlijnen in acht:

- Monteer nooit accessoires aan of nabij het stuur of de voorvork, omdat deze een negatief effect op het rijgedrag of wegligging hebben.
- Grote accessoires kunnen een negatieve invloed hebben op de rijstabiliteit van de e-moped. De e-moped kan door rijwind worden opgetild of bij zijwind instabiel worden. Grote accessoires kunnen ook instabiliteit veroorzaken wanneer u een groot voertuig inhaalt of wanneer u wordt ingehaald.
- Monteer geen accessoires die de bestuurder in een andere dan de normale zitpositie dwingen. Een afwijkende zitpositie beperkt de normale bediening van de e-moped.
- Het aanbrengen van elektrische accessoires is niet toegestaan. Elektrische accessoires die het elektrisch systeem van de e-moped beïnvloeden, kunnen zorgen voor een gevaarlijke elektrische storing. Hierdoor kan de verlichting of de aandrijving uitvallen met mogelijk ernstige gevolgen.

8.6 Velgen en banden

De velgen en banden die Eysing op uw e-moped zijn monteert bieden de beste combinatie van rijprestaties, remvermogen en comfort. Andere banden, velgen, maten of combinaties zijn niet geschikt. Laat uw banden altijd vervangen door uw Eysing of een geselecteerde servicepartner.

Nieuwe banden hebben minder grip. Bij nieuwe banden is het loopvlak nog niet opgeruwd.

Nieuwe banden altijd met een gematigde rijstijl en afwisselende schuine stand inrijden.

8.7 Overige aandachtspunten

Neem naast eerdergenoemde aandachtspunten de volgende richtlijnen in acht:

- Rijd extra voorzichtig op een nat wegdek. Hard remmen op nat wegdek kan gevaarlijk zijn. Bedien de remmen met beleid wanneer u op een nat wegdek wilt stoppen.
- Bij een abrupte verandering van de belasting kunt u de controle over de e-moped verliezen.
- Spoorwegovergangen, tramrails, stalen rijplaten en putdeksels worden in natte toestand zeer glad. Verminder uw snelheid en vermijd deze waar mogelijk of passeer ze voorzichtig. Houd de e-moped recht, anders kunt u uitglijden.
- Verminder uw snelheid bij het naderen van een bocht of een afslag. Trek rustig op nadat u de bocht of afslag hebt genomen.
- Let op bij het passeren van geparkeerde auto's. U valt mogelijk niet op en een portier kan openslaan in uw rijrichting.

9. OVERIGE ADVIEZEN

9.1 Transport

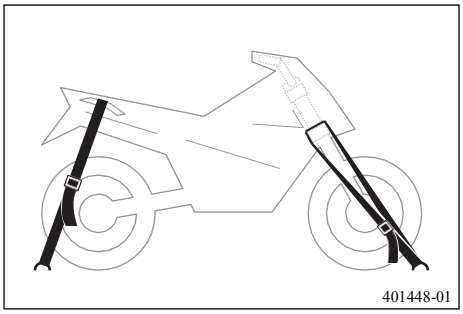

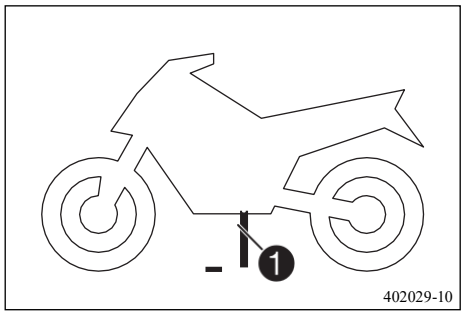

Volg de onderstaande instructies wanneer u uw Eysing Pioneer vervoert op een aanhanger, in een laadruimte van een bestelbus, vrachtwagen of anders.
Verwijder alle losse onderdelen van de e-moped zoals het batterijpakket & accessoires.

Zet de e-moped tijdens transport op de middenstandaard op een stevige en vlakke ondergrond.

Zorg dat het voorwiel recht naar voren wijst op de aanhanger of de laadvloer van het voertuig en zet het wiel vast met een klem.

Zet de e-moped vast met spanbanden aan stevige delen van de e-moped.
Zet de e-moped niet vast aan delen die kunnen verbuigen of afbreken.

Let bij het aanbrengen van spanbanden en tijdens transport op schade aan de coating van de e-moped.

9.2 Reiniging

Reinig de e-moped regelmatig, zo blijven de waarde en het uiterlijk gedurende langere tijd behouden. Probeer felle en directe zonnestralen op de e-moped tijdens het reinigen te vermijden.

Omgevingsinvloeden kunnen een nadelige invloed hebben op de coating van uw e-moped. Met name wanneer uw Eysing Pioneer in aanraking komt met de volgende zaken dient u uw e-moped direct te reinigen:

- Zout water of zoute vochtige wind bij gebruik in de omgeving van zee of oceaan.
- Strooizout tijdens winterse omstandigheden.
- Bevuiling door uitwerpselen van vogels.
- Hars en bladval wanneer u de e-moped onder bomen stalt of berijdt.

Vóór het reinigen:

- Zorg ervoor dat alle compartimenten gesloten zijn.
- Zorg dat alle stekkers en connectoren stevig zijn aangedrukt.

Reinigingswaarschuwingen:

Betracht voorzichtigheid bij het reinigen van de verlichting & snelheidsmeter. De afleesvensters zijn gevoelig voor agressieve schoonmaakmiddelen en krassen.

De afleesvensters kunnen bij het reinigen aan de binnenzijde condens vormen. Zodra u weer gaat rijden of de e-moped in een droge ruimte stalt zal dit verminderen. Open de verlichtingsbehuizingen niet.

Verwijder vuil met een zachte spons, warm water en een neutraal zeep. Gebruik een kleine borstel voor moeilijk bereikbare plekken. Laat hardnekkig vuil inweken met neutrale zeep en water om het gemakkelijker te verwijderen. Spoel de e-moped na het reinigen af met zacht stromend water.

Reinigen van de e-moped:

- Om vuilafzettingen te voorkomen, reinigt u de e-moped regelmatig met een neutraal wasmiddel en water. De e-moped kan worden gereinigd met een vochtige doek (of voorzichtig worden afgespoeld) en dient ook te worden gedroogd naderhand. Gebruik na het wassen een zachte doek om de e-moped te drogen en krassen te vermijden.

- Gebruik geen agressieve schoonmaakproducten. Deze kunnen de coating en de metalen of kunststof onderdelen van uw e-moped beschadigen. Gebruik een neutraal schoonmaakmiddel met een pH-waarde tussen de 6 en 8 en zonder schurende werking.

- Zorg dat er geen olie of andere smerende middelen op de banden

komen. Hierdoor kunt u de controle over uw e-moped verliezen. Spoel de banden af met lauw water en een mild reinigingsmiddel.

- Gebruik geen hogedrukreiniger om de e-moped te reinigen, zeker niet in de buurt van het batterijcompartiment. Spuit geen water onder de voetenplank waar de regelaar en andere onderdelen geïnstalleerd zijn. Laad niet op wanneer de laadpoort van het batterijpakket nat is, laat deze eerst drogen. Indien de connector van het batterijpakket nat is wordt het aanbevolen contact op te nemen met Eysing.

Na het reinigen:

- Droog uw e-moped af met een lederen of synthetische zeemlap.
- Breng een corrosie werend middel aan op stalen onderdelen of op plekken waar u moeilijk bij kunt tijdens het reinigen.
- Laat uw e-moped volledig drogen alvorens u deze afdekt of stalt.

9.3 Stalling

Wanneer u uw Eysing Pioneer langere tijd niet bedrijft adviseren wij u om deze in een afgesloten ruimte zonder direct zonlicht en bij kamertemperatuur te stallen. Verwijder dan ook uw batterijpakket uit uw tank. Waar mogelijk gebruikt u een afdekhoes om de e-moped verder te beschermen, verzeker u zich er dan eerst van dat de e-moped schoon en droog is.

Volg bij stalling van de e-moped de volgende instructies:

- Plaats uw e-moped op de middenstandaard en op een stevige, vlakke ondergrond
- Dek uw e-moped eventueel af tegen stof met een luchtdoorlatende beschermhoes.

Stalling voor korte periode:

- Bewaar de e-moped op een vlakke, stabiele, goed geventileerde en droge plek. Laad het batterijpakket op tot 50% om de levensduur te maximaliseren. Vermijd blootstelling aan rechtstreekse regen en vochtigheid om beschadiging of veroudering te voorkomen.

Stalling voor lange periode:

- Plaats uw e-moped op de middenstandaard en op een stevige, vlakke ondergrond
- Reinig uw e-moped en zorg dat deze volledig droog is en op de stalen delen behandeld zijn met een corrosie werend middel.
- Verwijder het batterijpakket uit uw e-moped.
- Zorg dat de banden op druk zijn.
- Zorg dat beide wielen van de grond af zijn, of draai de wielen elke maand een klein stukje, zodat de banden niet op een plek sneller slijten.

- Dek uw e-moped eventueel af tegen stof met een luchtdoorlatende beschermhoes.
- Stal uw e-moped niet in vochtige of slecht geventileerde ruimtes. Dit kan roestvorming veroorzaken.
- Berg het batterijpakket op met een lading tussen de 30 en 70%. Bewaar het batterijpakket op kamertemperatuur en op een droge en goed geventileerde plek.
- Koppel het batterijpakket los van de e-moped wanneer deze langer dan één maand gestald wordt.

9.4 Milieu

Uw Eysing Pioneer mag aan het einde van zijn levensduur niet bij het normale huisafval worden gedeponeerd, maar dient bij een speciaal inzamelpunt voor het hergebruik van apparaten te worden aangeboden.

Het symbool op uw e-moped en deze gebruikershandleiding attenderen u hierop.

De gebruikte grondstoffen zijn geschikt voor hergebruik.

Met het hergebruik van gebruikte apparaten of grondstoffen levert u een belangrijke bijdrage aan de bescherming van ons milieu. Informeer bij de lokale overheid naar het bedoelde inzamelpunt.

10. BELANGRIJKE INFORMATIE

10.1 Garantie

De in het onderhoudsschema voorgeschreven werkzaamheden in deze gebruikershandleiding mogen uitsluitend door Eysing of geselecteerde servicepartners worden uitgevoerd. Dit schema vindt u in deze handleiding of in de Eysing Connect applicatie. Bij schade of gevolgschade die door manipulaties en/of wijzigingen aan uw Eysing Pioneer zijn veroorzaakt, verliest u de mogelijkheid om aanspraak op de garantie te doen. Meer informatie over de garantie en de afwikkeling ervan vindt u in deze gebruikershandleiding.

10.2 Niet-orginele onderdelen en accesoires

Gebruik voor uw eigen veiligheid alleen onderdelen en accessoires die door Eysing worden aangeboden en laat deze alleen door Eysing of geselecteerde servicepartners monteren. Voor andere producten en eventueel daardoor veroorzaakte schade aan uw e-moped is Eysing niet aansprakelijk. Door gebruik van deze niet geautoriseerde onderdelen en accessoires verliest u de mogelijkheid om aanspraak op de garantie te doen. Meer informatie over de garantie en de afwikkeling ervan vindt u in deze gebruikershandleiding.

10.3 Onderhoud

De voorwaarde voor storingsvrij gebruik en het voorkomen van voortijdige slijtage is dat u zich houdt aan de in deze handleiding genoemde service-, onderhouds- en afstelwerkzaamheden. Voor gedetailleerde informatie hierover verwijzen wij u ook naar onze website of de Eysing Connect applicatie. Door onjuist, ongeautoriseerd of onvolledig onderhoud verliest u de mogelijkheid om aanspraak op de garantie te doen. Meer informatie over de garantie en de afwikkeling ervan vindt u in deze gebruikershandleiding.

Wanneer de Eysing Pioneer onder zwaardere omstandigheden wordt gebruikt zoals bij hevige regenval, hoge temperaturen of met zware bagage, kunnen componenten zoals de aandrijving, het remsysteem of de vering onderdelen aanmerkelijk sneller slijten. In die gevallen adviseren wij om genoemde onderdelen reeds voor het bereiken van de volgende servicebeurt te (laten) controleren. Het is belangrijk dat u zich strikt houdt aan de geadviseerde servicemomenten. De inachtneming daarvan draagt in belangrijke mate bij aan de verhoging van de levensduur van uw e-moped

10.4 Klantenservice

In dit document wordt wisselend gesproken over Eysing en/of haar geselecteerde servicepartners. In beide gevallen kunt u ook terecht bij een geautoriseerde Eysing partner of dealer. Eysing beantwoordt graag uw vragen over uw e-moped. Daarnaast vindt u een overzicht van onze geautoriseerde partners op onze website.

11. EYSING CONNECT

11.1 Beschrijving

Eysing Connect is de mobiele applicatie waarmee uw e-moped verbonden is met Eysing. Hierdoor stel u ons in staat om uw rijstatistieken en andere data te analyseren, om tot een doorlopende verbetering van uw beleving en onze e-mopeds te komen. Doordat u altijd en direct in verbinding bent met ons, kunnen we samen werken aan veiligheid en nog meer plezier bij het gebruik.

Ook fungeert Eysing Connect tevens als uw digitale onderhoudsboekje en informeert u over een aanstaande servicebeurt. De app helpt u eenvoudig aan een afspraak met onze monteurs.

Eysing Connect bevat alle handleidingen van uw e-moped. Bij diefstal of vermissing kunt u op ieder moment zien waar uw e-moped zich bevindt door de ingebouwde GPS-tracker. Door uw verzekeraar toegang te geven tot deze functie kunt u mogelijk een korting op uw verzekering krijgen. Wanneer u besluit uw Eysing te verkopen, dan machtigt u de nieuwe eigenaar tot alle onderhoudsdata. Hierdoor vergroot u de restwaarde van uw e-moped. De rittenhistorie en favoriete locaties kunt u daarbij eenvoudig wissen.

Eysing werkt met een gespecialiseerde partner aan de doorontwikkeling van Eysing Connect. Dit betekent dat de applicatie met regelmaat zal worden verbeterd, waarvoor u updates zult ontvangen. De Eysing Connect-app is voor IOS en Android beschikbaar. Bij aflevering van iedere Eysing e-moped ontvangt de eigenaar de nodige gegevens om via Eysing Connect verbinding te maken met de Eysing Pioneer.

11.2 Installatie

De volgende stappen volgt u om Eysing Connect te installeren op uw smartphone.

Apple iPhone:

- Open de App Store op uw smartphone.
- Download de mobiele applicatie met de naam “Eysing”. U herkent deze aan ons logo.
- Open Eysing Connect.

Android toestellen:

- Ga naar de Google Play Store op uw smartphone.
- Download de mobiele applicatie met de naam “Eysing”. U herkent deze aan ons logo.
- Open Eysing Connect.

11.3 Registratie

Om gebruik te kunnen maken van Eysing Connect dient u uw persoonlijke gegevens te koppelen aan de identificatiedata van uw Eysing Pioneer.

Wij hechten veel waarde aan de bescherming van uw privacy. Eysing houdt zich dan ook aan de regel- en wetgeving hierover. Ons privacy statement vindt u op onze website en in Eysing Connect. U dient hiermee akkoord te gaan alvorens u gebruik kunt maken van Eysing Connect. Als u daar vragen over heeft kunt u contact met ons opnemen.

Zodra u Eysing Connect opent dient u enkele gegevens te delen, vul deze zorgvuldig in en doorloop alle registratiestappen op correcte wijze. Dit wijst zich vanzelf.

Het VIN-nummer en IMEI-nummer die worden gevraagd bij de registratie, zijn aangebracht op uw Eysing Pioneer. In deze gebruikershandleiding worden de posities hiervan beschreven. In de mobiele applicatie treft u deze uitleg nogmaals aan.

Daarnaast dient u een uniek identificatienummer in te vullen. Dit nummer wordt aangemaakt door onze externe veiligheidspartner AXA. Dit nummer verstrekt Eysing in de e-mail die u ontvangt bij aflevering van uw Eysing Pioneer. Bewaar deze e-mail zorgvuldig. Indien u dit nummer verliest neemt u contact op met Eysing.

Het unieke identificatienummer is onlosmakelijk onderdeel van uw Eysing Pioneer. Indien u de e-moped verkoopt, dan geeft u de koper het identificatienummer mee, zodat deze ook gebruik kan maken van Eysing Connect. U verwijdert in dat geval de e-moped uit uw eigen mobiele applicatie zodat de nieuwe gebruiker toegang heeft tot Eysing Connect. Dit wijst zich vanzelf.

11.4 Verbinden

Indien u de registratie correct hebt uitgevoerd kunt u connectie maken tussen uw smartphone en uw Eysing Pioneer. Daartoe dient u de volgende stappen te doorlopen:

- Sta Bluetooth connectiviteit tussen uw smartphone en uw Eysing Pioneer toe door in het instellingen-menu van uw smartphone de bluetooth-functie te activeren.
- Activeer de optie “verbinden’ in Eysing Connect terwijl u het bluetooth menu van uw smartphone heeft geopend.
- Sta verbinding tussen uw smartphone en Eysing Pioneer toe.
- Mogelijk dient u in het instellingen menu van uw smartphone Eysing Connect toegang te geven tot uw locaties. Dit is afhankelijk van uw eerdere instellingen. Om optimaal gebruik te maken van de functionaliteiten van Eysing Connect staat u dit toe.

11.5 Functionaliteiten

De digitale interface Eysing Connect kent 5 hoofdsegmenten:

Locatie Dashboard

Eysing Connect laat u de huidige locatie van uw Eysing Pioneer zien, bestemmingen zoeken en favoriete gebieden aanmaken en beheren en is voorzien van een wegenkaart.

Statistieken Overzicht

Iedere berijder heeft andere rijgewoontes. Eysing Connect slaat uw manier van rijden op en gebruikt deze data voor analyse van onderhoud en actieradius. De app geeft real-time de besparing van CO2 uitstoot weer door uw keuze om elektrisch te rijden. De data kan eenvoudig worden geëxporteerd om uw fiscale rittenadministratie te voeren.

Details over uw Eysing

In dit overzicht staan alle details over uw e-moped in een overzicht bij elkaar. U kunt hier ook gegevens wijzigen en zelfs uw eigen Eysing fotograferen. Naast deze mogelijkheden heeft u dus alle gegevens in een overzichtelijke pagina altijd binnen handbereik. Mocht uw Eysing gestolen zijn kunt u dus alle gegevens overdragen aan een opsporingsdienst of de politie, dit verhoogt de kans dat uw Eysing wordt gevonden en u er weer gebruik van kunt maken.

Activiteit

Binnen dit segment vindt u de ontvangen meldingen. Op regelmatige basis zal Eysing u hier informeren over aanstaande servicebeurten, aanvullende producten en diensten, nieuwe verzekeringen via partners en meldingen over de laatste Eysing-accessoiresActivity Centre

Binnen dit segment vindt u de ontvangen meldingen. Op regelmatige basis zal Eysing u hier informeren over aanstaande servicebeurten, aanvullende producten en diensten, nieuweverzekeringen via partners en meldingen over de laatste Eysing-accessoires.

Instellingen

In dit segment kunt u de instellingen van uw Eysing Connect app personaliseren.

De aanmeldingscodes verstrekken wij bij aflevering van uw Eysing. De activatieprocedure wijst zichzelf zodra u zich aanmeldt in de App, die voor zowel Android als IOS-systemen gratis is te downloaden in de bekende stores. Aanmelden is gemakkelijk en uw gegevens worden behandeld volgens onze privacyverklaring, welke ook in de app na te lezen is.

12. ONDERHOUD

12.1 Serviceschema

Uw e-moped is een precisie-instrument dat continu en onder de meest uiteenlopende omstandigheden presteert. Zoals elk complex mechanisme dient het zorgvuldig en regelmatig worden onderhouden. Het wordt aan de gebruikers aangeraden om hun e-moped jaarlijks of na het afleggen van 5.000 km te laten controleren door Eysing. Het uitvoeren van de eerste algemene controle en onderhoudsbeurt wordt aanbevolen na het rijden van 1.500 km om zijn volledige functionaliteit en betrouwbaarheid te garanderen. Eysing ziet dit onderhoud als een integraal en essentieel onderdeel van haar kwaliteitsbeleid. U en uw e-moped verdienen niets minder.

Tijdens de inspectiebeurt wordt de e-moped kwalitatief gecontroleerd om te garanderen dat alles naar specificaties blijft functioneren en om eventuele gebreken vroegtijdig op te sporen en mogelijk te voorkomen. De garantie zal slechts worden verleend wanneer de e-moped volgens het serviceschema wordt onderhouden. Dat houdt in dat door Eysing gecertificeerde servicebeurten en alle voorgeschreven inspecties zijn uitgevoerd, bevestigd en gevalideerd.

De e-moped zal op onderstaande punten worden getoetst tijdens de periodieke algehele controles door Eysing:

COMPONENT	UITVOEREN	1.500 km	5.000 km	10.000 km	15.000 km	20.000 km	25.000 km	30.000 km	35.000 km
Algemene controle	I	I	I	I	I	I	I	I	I
Trommelrem voor	I/C/E	I	I	I/E/C/L	I	I/E/C/L	I	I/E/C/L	I
Trommelrem achter	I/C/E	I	I	I/E/C/L	I	I/E/C/L	I	I/E/C/L	I
Wielen	I	I	I	I	I	I	I	I	I
Banden	I/E	I	I/E	I	I/E	I	I/E	I	I/E
Lagers	I/C/L	I	I	I/C/L	I	I/C/L	I	I/C/L	I
Middenstandaard	I/E	I	I	I	I	I	I	I	I
Zadelvering	I/E	I	I	I/E	I	I/E	I	I/E	I
Tankslot	I/E	I	I	I	I	I	I	I	I
Hoorn	I/E	I	I	I	I	I	I	I	I
Verlichting	I/E	I	I	I	I/E	I	I	I	I
Batterijpakket	I	I	I	I	I	I	I	I	I
Oplader	I	I	I	I	I	I	I	I	I

I: Inspecteer - E: Vervang - C: Reinig - L: Smeer

Algemene informatie:

Toelichting: “Inspecteer” het juist functioneren van deze componenten is verplicht ter controle.

Instructies zoals “Reinig” of “Smeer” betekenen dat deze werken bijkomend uitgevoerd dienen te worden.

Als fouten en/of defecten opgemerkt worden dienen deze verholpen te worden.

- Algemene controle: alle inspecties worden uitgevoerd;
- Banden: zowel de binnen- als de buitenbanden worden vervangen.

Eysing verzorgt service op de door u gewenste locatie binnen Nederland. Uiteraard kunt u uwe-moped ook bij Eysing of haar partner aanbieden voor onderhoud en/ of reparatie. De voorrijkosten zullen dan komen te vervallen.

12.2 Technische handleidingen

Trommelrem voorzijde

Controle nummer	1	2	3	4	5	6	7	8
Aantal kilometers	1.500 km	5.000 km	10.000 km	15.000 km	20.000 km	25.000 km	30.000 km	35.000 km
Vervanging	I	I	I/E/C/L	I	I/E/C/L	I	I/E/C/L	I

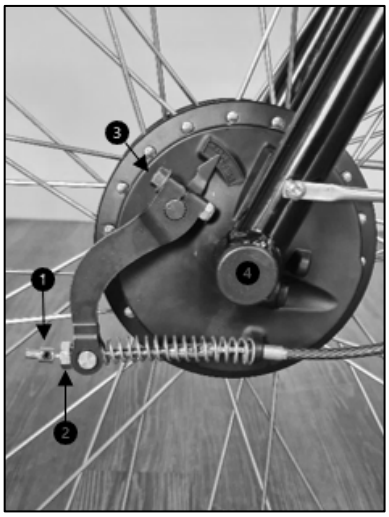

Voorbereidend werk
- Zet het voertuig op de middenstandaard, of hang hem in de lucht met takels.
- Ontkoppel het batterijpakket.

Belangrijkste werk
- Haal de spanning van de remschoen d.m.v. het verwijderen van de schroefnippel ❶ en het losdraaien van de moer ❷.
- Maak de bout en moer ❸ los om de rem gaffel te verwijderen van de remschoen.
- Verwijder de as dopjes ❹ en maak de vooras los.
- Verwijder de remschoen uit de naaf en controleer de dikte van het wrijvingsmateriaal.

Pas op voor uw handen tijdens het verwijderen en terugplaatsen van de remblokken, want deze zijn veergeladen.

- Controleer het wrijvingsmateriaal en de binnenkant van de naaf op groeven. Gebruik wat scotch-brite en remreiniger om de oppervlakte weer schoon te maken. Bij extreme beschadiging vervangen.
- Gebruik kopervet tussen de schanierpunten van de remschoen.

Afmakend werk
- Plaats de remschoen terug in het wiel en monteer de vooras.

Front wheel axle M10x160 – 20 Nm (15lbf-ft)

- Monteer ❸ ❷ ❶.
- Controleer of de rem genoeg wordt ingetrokken wanneer je in de hendel knijpt. Zo nodig stel deze bij met de moer ❷ op de stelschroef.
Voor uw eigen veiligheid en ideale remweg, zet de moer zo strak dat het wiel een lichte aanloop heeft!
- Controleer of de voorremhendel terugschiet naar zijn neutrale positie na het inknijpen van de hendel.

Trommelrem achterzijde

Controle nummer	1	2	3	4	5	6	7	8
Aantal kilometers	1.500 km	5.000 km	10.000 km	15.000 km	20.000 km	25.000 km	30.000 km	35.000 km
Vervanging	I	I	I/E/C/L	I	I/E/C/L	I	I/E/C/L	I

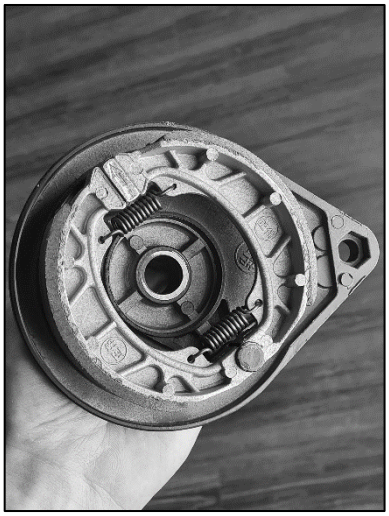

Voorbereidend werk
- Zet het voertuig op de midden standaard, of hang hem in de lucht met takels.
- Ontkoppel het batterijpakket.

Belangrijkste werk
- Haal de spanning van de remschoen d.m.v. het verwijderen van de schroefnippel ❶ en het losdraaien van de moer ❷.
- Maak de bout en moer ❸ los om de rem gaffel te verwijderen van de remschoen.
- Verwijder de as dopjes ❹ en maak het achterwiel los.
- Maak de bout en moer ❺ los en verwijder uit de het frame.

⚠ Laat de spacer niet op het frame vallen.
- Maak twee keer bout ❻ los en laat het achterwiel rustig zakken op de grond.
- Verwijder de remschoen uit de naaf en controleer de dikte van het wrijvingsmateriaal.

⚠ Pas op voor uw handen tijdens het verwijderen en terugplaatsen van de remblokken, want deze zijn veergeladen.

- Controleer het wrijvingsmateriaal en de binnenkant van de naaf op groeven. Gebruik wat scotch-brite en remreiniger om de oppervlakte weer schoon te maken. Bij extreme beschadiging vervangen.
- Gebruik kopervet tussen de schanierpunten van de remschoen.

Afmakend werk
- Plaats de remschoen terug in het achterwiel en duw het frame naar beneden om boutjes ❻ weer vast te draaien.
- Monteer de bout en moer ❺ weer terug door het frame en remschoen.

Drum brake bolt M10 x 40 – 20 Nm (15lbf-ft)

- Draai de moeren ❹ van het achterwiel weer terug op de as tegen het frame.

Rear wheel axle nut M16 – 100 Nm (74lbf-ft)

- Monteer ❸ ❷ ❶.
- Controleer of de rem genoeg wordt ingetrokken wanneer je in de hendel knijpt. Zo nodig stel deze bij met de moer ❷ op de stelschroef.

Voor uw eigen veiligheid en ideale remweg, zet de moer zo strak dat het wiel een lichte aanloop heeft!
- Controleer of de voorremhendel terugschiet naar zijn neutrale positie na het inknijpen van de hendel.

Wielen

Controle nummer	1	2	3	4	5	6	7	8
Aantal kilometers	1.500 km	5.000 km	10.000 km	15.000 km	20.000 km	25.000 km	30.000 km	35.000 km
Vervanging	I	I	I	I	I	I	I	I

Voorbereidend werk
- Zet het voertuig op de midden standaard, of hang hem in de lucht met takels.
- Ontkoppel het batterijpakket.

Belangrijkste werk
- Controleer de bewegingsvrijheid van het voor en achterwiel.

De wielen moeten vrij kunnen draaien zonder piepen of kraken, maar omdat er gebruik wordt gemaakt van trommelrem is het niet heel erg als de remschoen een lichte aanloopt heeft en dus weerstand geeft.

- Controleer of moeren en bouten bij ❶ & ❷ goed vastzitten.

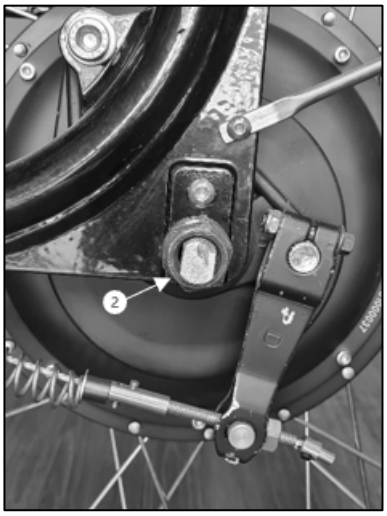

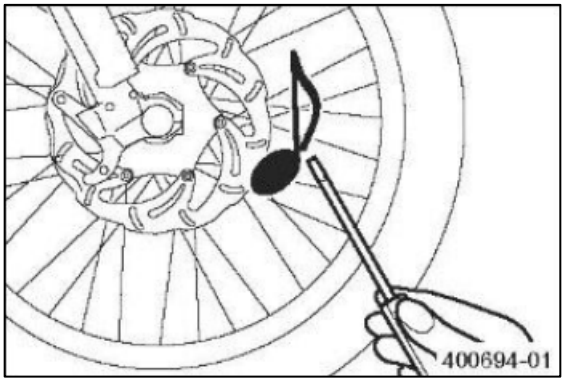

- Controleer spaakspanning d.m.v. langs de spaken af te gaan met een schroevendraaier en naar de klanken te luisteren. Hoge of lage tonen indiceren de spanning van de spaak. En zou gelijken hoge klanken moeten horen.
- Controleer de spanning van de nippel met je vingers. De nippels mag je niet kunnen draaien met je vingers.

Nippels voor en achterwiel 11G – 4Nm (3lbf-ft)

Het is onmogelijk om elke spaak en nippel op gelijke spanning te zetten i.v.m. een slag in het wiel, maar ze mogen niet te veel afwijken van elkaar.

Banden

Controle nummer	1	2	3	4	5	6	7	8
Aantal kilometers	1.500 km	5.000 km	10.000 km	15.000 km	20.000 km	25.000 km	30.000 km	35.000 km
Vervanging	I	I/E	I	I/E	I	I/E	I	I

Monteer alleen banden die zijn goedgekeurd en/of aanbevolen door Eysing.
Andere banden kunnen een negatief effect hebben op de rijeigenschappen. Het type, de staat en de luchtdruk van de banden hebben allemaal een grote invloed op het rijgedrag van het voertuig. De op de voor- en achterwielen gemonteerde banden moeten een gelijkaardig profiel hebben. Versleten banden hebben een negatief effect op de rijeigenschappen, vooral op nat wegdek.

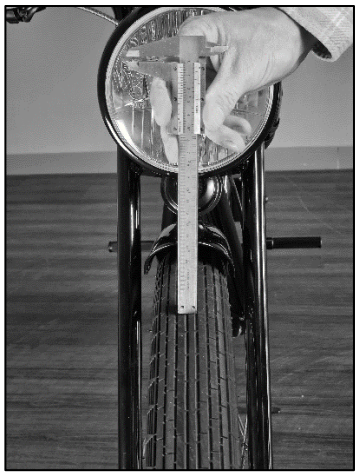

Het wordt ten zeerste afgeraden om zelf uw banden te wisselen i.v.m. het loskoppelen van de drive-unit in het achterwiel. Neem contact op met Eysing voor een afspraak. Tijdens het werken aan uw voertuig, zorg altijd dat het batterijpakket is losgekoppelt.

- Controleer minimale profieldiepte 1.5mm

- Controleer bandenspanning

Bandenspanning voorband – 1.75 bar
Bandenspanning achterband – 1.75 bar

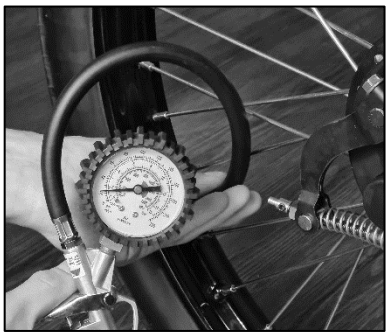

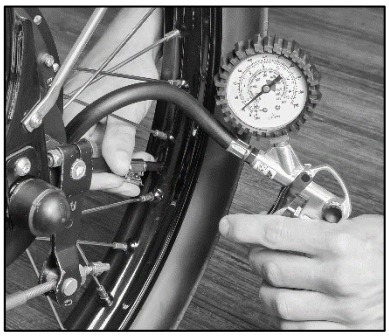

Lagers

Controle nummer	1	2	3	4	5	6	7	8
Aantal kilometers	1.500 km	5.000 km	10.000 km	15.000 km	20.000 km	25.000 km	30.000 km	35.000 km
Vervanging	I	I	I/C/L	I	I/C/L	I	I/C/L	I

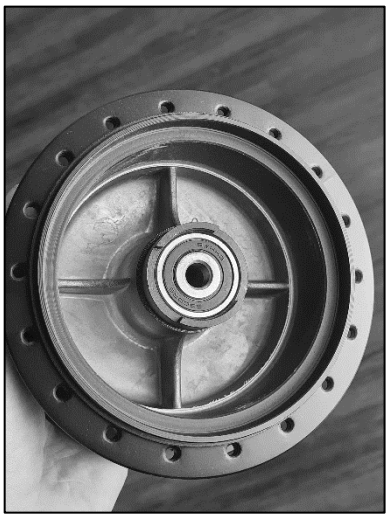

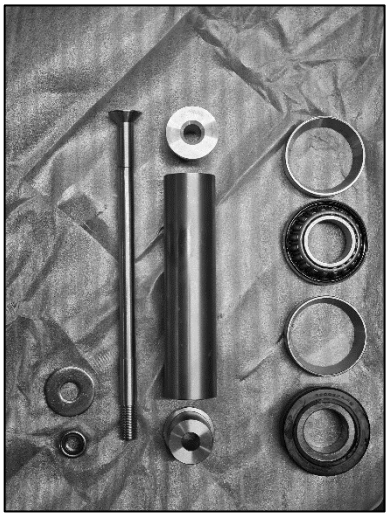

De Eysing pioneer is voorzien van wiellagers en balhoofdlagers. Deze zorgen ervoor dat het wiel en stuur soepel kunnen draaien. Het kan zo zijn dat deze lagers versleten zijn en ze niet meer werken naar behoren. Niet alleen rijcomfort maar uw veiligheid gaat ook achteruit. Daarom is het ten zeerste aangeraden om contact met Eysing op te nemen zodra u symptomen krijgt van versleten lagers. Symptomen zijn een knarsend geluid of speling in het voorwiel of stuur.

Belangrijkste werk
Waar kunt u uw wiellagers vinden?

- De voorwiellagers zitten in het midden van de naaf. Om hierbij te kunnen zult u het remsysteem en de vooras moeten demonteren (zie handleiding trommelrem voor).
- De kogelballagers zijn voorzien van een rubbere hoes die de lagers beschermen tegen vuil, deze hoes mag niet beschadigd zijn.
De lager mag niet extreem vies of verroest zijn. De lager moet te draaien zijn met uw vingers.

Waar kunt u uw balhoofdlagers vinden?

De balhoofdlagers zitten geklemt tussen de voorvork en het balhoofd. Om hierbij te kunnen zult u de balhoofdbout moeten demonteren. Het is heel makkelijk om hierbij cosmetisch schade bij het voertuig aan te richten. Daarom wordt het ten zeerste aangeraden dit werk door Eysing te laten doen.

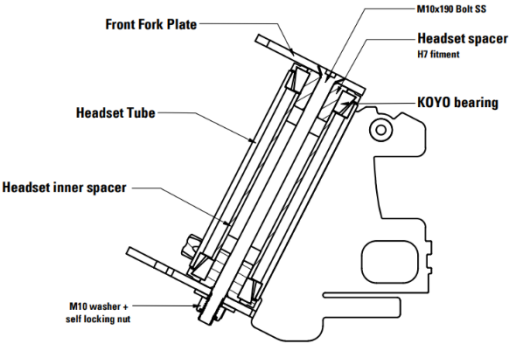

- Til de voorkant van uw voertuig in de lucht met een takel en zorg dat uw batterijpakket is ontkoppeld.
- Zet de voorrem vast met een tie wrap
- Demonteer de balhoofdbout
- Schuif de voorvork van het balhoofd en hou de lager aan de onderkant van het balhoofd vast
- Zet de voorvork tegen uw voertuig met beschermende doeken ertussen
- Pak uw niewe balhoofd lager assembly en voeg vet toe aan de lagers
- Monteer uw nieuwe lager assembly
- Monteer uw voorvork en balhoofdbout
- Knip de tiewrap los

Head set bolt M10 x 190 – 45Nm (33lbf-ft)

Het wordt ten zeerste afgeraden om zelf uw lagers te vervangen i.v.m. rijveiligheid van uw voertuig. Neem contact op met Eysing voor een afspraak.

Middenstandaard

Controle nummer	1	2	3	4	5	6	7	8
Aantal kilometers	1.500 km	5.000 km	10.000 km	15.000 km	20.000 km	25.000 km	30.000 km	35.000 km
Vervanging	I	I	I	I	I	I	I	I

Voorbereidend werk
- Hang het voertuig in de lucht met takels.
- Ontkoppel het batterijpakket.

Belangrijkste werk
- Controleer de werking van de middenstandaard. Deze moet soepel bewegen van de ingekalpte naar de uitgekalpte positie.
- Controleer of het impact rubber nog in goede staat is.

Als de standaard niet soepel in en uitkalpt kunnen er verschillende problemen zijn:

- Kapotte vering
- Verkeerd gemonteerde vering
- Kapotte schanier lagers
- Kapot of los montageblok

Bij kapotte vering contact Eysing voor nieuwe onderdelen.
Zorg dat de veertjes rusten tussen de kop van de bout en de moer ❶. Dus het veertje mag niet zweven, maar rusten op het draad van de bout.

Bij kapotte schanier lagers moet u eerst de veren losmaken. Deze staan onder hoge spanning. Het is mogelijk dat u uwzelf bezeerd of cosmetisch schade aan uw voertuig aanricht. Het wordt ten zeerste aangeraden deze service door Eysing te laten doen.

- Gebruik een band om de veren van de bout af te trekken.
- Maak de pasbout ❸ door het schanierpunt los.
- Maak de montagebouten ❷ voor het schanierpunt blokje los.
- De lagers mogen niet kapot of te ver versleten zijn.

Afmakend werk
- Monteer het montageblok terug aan het frame ❷.

Main stand bolts M6 x 22 – 20Nm (15 lbf-ft) – Loctite 243

- Monteer de standaard terug op het schanierpunt ❸.

Pasbout M6 x 40 – 25Nm (18 lbf-ft)

- Zorg dat er twee washers aan de kant van het moertje zitten.
- Monteer de veren terug aan de middenstandaard d.m.v. een band te gebruiken.

Zadelvering

Controle nummer	1	2	3	4	5	6	7	8
Aantal kilometers	1.500 km	5.000 km	10.000 km	15.000 km	20.000 km	25.000 km	30.000 km	35.000 km
Vervanging	I	I	I/E	I	I/E	I	I/E	I

Voorbereidend werk
- Zet het voertuig op de middenstandaard.
- Ontkoppel het batterijpakket.

Belangrijkste werk
- Controleer de staat van de rubbers
- Controleer de spanning van alle bouten

De rubbers mogen niet veel dikker zijn dan de spacer boven op de rubber. Als dat wel zo is, dan is de rubber oud en platgedrukt en is de werking verminderd.

- Demonteerd de bouten die door de zadelvering heen steken.
- Verwijder de veren en spacers.
- Vervang de oude rubbers met niewe.

Afmakend werk
- Monteer de spacers en veren terug.
- Monteer de bouten terug met Loctite 243, zorg dat ze gelijkzijdig zijn vastgedraaid.

Gebruik de zwarte rubbere washer as indicatie voor hoe strak de bout staat aangedraaid. Hoe strakker de bout staat aangeraaid, hoe verder de veer wordt ingetrokken.

De vier bouten ❶ aan de voorzijde van het zadel moeten ook goed en volledig vastzitten.

Seat mounting bolts M8 x 20 – 25Nm (18 lbf-ft) – Loctite 243

Tankslot

Controle nummer	1	2	3	4	5	6	7	8
Aantal kilometers	1.500 km	5.000 km	10.000 km	15.000 km	20.000 km	25.000 km	30.000 km	35.000 km
Vervanging	I	I	I	I	I	I	I	I

Voorbereidend werk
- Zet uw voertuig op de middenstandaard.
- Ontkoppel het batterijpakket.

Belangrijkste werk
- Controleer of het drukknopje in de tank nog intact is.
- Controleer of het tankslot correct opent en weer juist in het slot valt bij het sluiten. Indien nodig bijstellen.

- Draai bouten ❶ los om zijwaarts en voorwaarts bij te stellen.

- Draai moertjes ❷ los om de hoogte bij te stellen.

Hoorn

Controle nummer	1	2	3	4	5	6	7	8
Aantal kilometers	1.500 km	5.000 km	10.000 km	15.000 km	20.000 km	25.000 km	30.000 km	35.000 km
Vervanging	I	I	I	I	I	I	I	I

Voorbereidend werk
- Zet het voertuig op de middenstandaard.
- Ontkoppel het batterijpakket.

Belangrijkste werk

Zorg dat uw voertuig is aangeschakelt. Controleer of de claxon luid en duidelijk klinkt d.m.v. de pushbutton in te duwen. Let op, ga niet recht voor het voertuig staan. De claxon kan erg luid zijn.
Werkt uw claxon niet? Of klinkt hij niet duidelijk, contact Eysing voor hulp en service.

Hoe vervang je de claxon?
- Ontkoppel de rode en zwarte draad schuifconnectors van de claxon.
- Gebruik één ring of dopsleutel 8mm om het claxon moertje aan de achterkant los te draaien.

Afmakend werk
- Monteer de claxon terug aan de spatbord beugel met moertje en een ring of dopsleutel 8mm. Draai door tot volledig vast.
- Monteer de rode en zwarte draad connectors terug aan de claxon. De positie is niet belangrijk.
- Het stellen van het geluid van de claxon kan gedaan worden met het stelschroefje op de achterkant van de claxon.

Hoe vervang je de pushbutton?

De pushbutton is direct verbonden met de kabelboom van het voertuig. Het is niet verantwoord om hier zelf aan te beginnen. Neem contact op met Eysing voor hulp of een afspraak.

Verlichting

Controle nummer	1	2	3	4	5	6	7	8
Aantal kilometers	1.500 km	5.000 km	10.000 km	15.000 km	20.000 km	25.000 km	30.000 km	35.000 km
Vervanging	I	I	I	I/E	I	I	I	I

Voorbereidend werk
- Zet het voertuig op de middenstandaard.
- Ontkoppel het batterijpakket.

Belangrijkste werk
Hoe vervang je de koplamp?
- Gebruik één rings of dopsleutel 8mm om het koplamp boutje aan de onderkant los te draaien.
- Trek de koplampunit uit de behuizing.
- Ontkoppel de H4 bulb en kleine bulb.

Mocht het nodig zijn, vervang nu uw bulb of komplete unit.

Afmakend werk
- Koppel de H4 bulb en kleine bulb weer terug aan de kabelboom.
- Richt de koplamp met TOP naar boven en duw deze in de behuizing.
- Monteer het koplamp boutje met de ring of dopsleutel 8mm, tot volledig vast.
- Het stellen van de koplamp kan gedaan worden met één inbussleutel 5mm.

Hoe vervang je het achterlicht?

Het achterlicht is direct verbonden met de kabelboom van het voertuig. Het is niet verantwoord om hier zelf aan te beginnen. Neem contact op met Eysing voor hulp of een afspraak.

- Het stellen van het achterlicht kan gedaan worden met één inbussleutel 3mm en dopsleutel 7mm.

Batterijpakket en Oplader

Controle nummer	1	2	3	4	5	6	7	8
Aantal kilometers	1.500 km	5.000 km	10.000 km	15.000 km	20.000 km	25.000 km	30.000 km	35.000 km
Vervanging	I	I	I/E	I	I/E	I	I/E	I

Voorbereidend werk
- Zet het voertuig op de middenstandaard.
- Ontkoppel het batterijpakket.

Belangrijkste werk

Batterijpakket
- Controleer of het batterijpakket nog twee positie boutjes achterop heeft zitten.
- Controleer of de riem van het batterijpakket nog intact is en stevig vastzit.
- Controleer of connector kabelhoes van de Eysing Pioneer geen zichtbare beschadigingen of scheuren heeft.
- Controleer of de connector poorten van het batterijpakket en connector geen zichtbare beschadigingen hebben of een slechte verbinden maken.

Oplader
- Controleer of de connector poort van uw oplader geen zichtbare baschadigingen heeft of een slechte verbinding maakt.
- Controleer of het opladen direct begint na het aansluiten op het batterijpakket. Er zou een rood lampje moeten branden.
- Controleer of u geen vreemde geluiden hoort tijdens het opladen.

Afmakend werk
- Bind uw batterijpakket altijd weer goed vast in het voertuig met de strap aan het frame.
- Zet uw batterijpakket altijd weer op slot met de contactsleutel.

-Berg uw oplader altijd weer netjes op na gebruik, zodat er geen breuken of scheuren in de kabel ontstaan.

Heeft u schade aan uw batterijpakket of oplader, of heeft u twijfels over de staat van uw batterijpakket of oplader. Informeer Eysing om u te helpen.

12.3 Benodigde gereedschappen

Trommelrem voor
- Momentsleutel
- Dop 17
- Inbussleutel 8mm
- Inbussleutel 2.5mm
- Inbussleutel 2mm
- Steeksleutel 14mm
- Steeksleutel 10mm (2x)
- Combinatietang
- Platkop schroevendraaier

Trommelrem achter
- Momentsleutel
- Dop 24
- Inbussleutel 6mm
- Inbussleutel 4mm
- Inbussleutel 2.5mm
- Inbussleutel 2mm
- Steeksleutel 17mm
- Steeksleutel 14mm
- Steeksleutel 10mm (2x)
- Combinatietang
- Platkop schroevendraaier

Wielen
- Momentsleutel
- Dop 24
- Dop 17
- Inbussleutel 8mm
- Nippelsleutel 5.4mm
- Platkop schroevendraaier

Banden
- Bandenvuller
- Schuifmaat

Lagers
- Momentsleutel
- Inbussleutel 8mm
- Ringsleutel/ Dopsleutel 17
- Kunstof hamer

Middenstandaard
- Inbussleutel 4mm
- Dopsleutel 10mm
- Kunstof hamer
- Spanband

Zadelvering
- Inbussleutel 5mm
- Inbussleutel 6mm

Tankslot
- Inbussleutel 4mm
- Steeksleutel 10mm (2x)
- Combinatietang

Hoorn
- Ringsleutel/ Dopsleutel 8mm

Verlichting
- Inbussleutel 5mm
- Inbussleutel 3mm
- Dopsleutel 7mm
- Ringsleutel 8mm

12.4 Inspectieoverzicht

INSPECTIE	UITGEVOERD OPDATUM	KILOMETERSTAND
1		
2		
3		
4		
5		
6		
7		
8		

13. GARANTIE

13.1 Definities

In dit garantiebeleid gebruiken we de volgende definities:

- e-moped: een elektrische scooter waarvan de kenmerken en prestaties als indicatoren worden gepubliceerd en kunnen afwijken van de werkelijke prestaties en productspecificaties;
- de fabrikant: het bedrijf dat nieuwe e-mopeds, onderdelen of accessoires produceert;
- de garantie: a) de door de fabrikant, importeur of verkoper gegeven garantie op e-mopeds, onderdelen en accessoires; b) de garantie zoals gepubliceerd op de website van de fabrikant.

13.2. GARANTIEVOORWAARDEN

- De garantietermijn van de fabrikant voor een nieuwe e-moped is 24 maanden, te rekenen vanaf de datum van levering. Bepalend hierbij is de datum van de registratie van de eerste eigenaar.
- De garantietermijn voor later geplaatste originele onderdelen van de fabrikant is 12 maanden vanaf de datum van aankoop.
- Als een onderdeel binnen de garantietermijn van de e-moped wordt vervangen, blijft voor dit onderdeel de garantietermijn van de e-moped van toepassing, tenzij de garantie op de op het moment van plaatsing korter is dan 12 maanden.
- De oorspronkelijke garantieperiode van de e-moped wordt niet verlengd door vervanging van onderdelen.
- Voor arbeid die aan uw e-moped wordt uitgevoerd, geldt een garantieperiode van 6 maanden.
- Het accupakket heeft een garantietermijn van 12 maanden of 12.500 kilometer of 250 laadcycli (afhankelijk van wat zich het eerst voordoet), behalve voor schade aan het accupakket die niet onder de garantiebepaling valt.
- Frames hebben een garantie van 24 maanden op constructie- en/of materiaalfouten.
- Voor (verkleuring van) de lak op frame, vorken en velgen geldt een garantie van 6 maanden.
- De garantie op elektrische componenten, zoals de aandrijving, controller, sensoren, lader en snelheidsmeter, is 12 maanden.
- Er wordt geen garantie gegeven op onderdelen die onderhevig zijn aan slijtage, zoals banden, lagers, kabels en remblokken, tenzij er sprake is van constructie- en/of materiaalfouten.
- Bij elke servicebeurt door de fabrikant wordt de status van uw frame en de bescherming ervan gecontroleerd. Eventuele schade kan dus tijdig worden opgemerkt en hersteld. Houd u daarom aan het advies van de fabrikant om ten minste eenmaal per 12 maanden onderhoud te laten uitvoeren.

13.3. GARANTIEBEPALINGEN

- Als het product tijdens de garantieperiode defect blijkt te zijn als gevolg van defecten in materiaal of montage, zal de fabrikant of een dealer het product of de defecte onderdelen repareren of vervangen onder de onderstaande voorwaarden.
- De fabrikant en de dealer kunnen defecte producten of onderdelen vervangen door nieuwe of gereviseerde producten of onderdelen.
- De garantie wordt alleen verleend binnen de garantieperiode en op vertoon van het originele aankoopbewijs (aankoopdatum, modelnaam, serienummer en verkopersinformatie) samen met het defecte product.
- De fabrikant en zijn dealers kunnen uitvoering van de garantieservice weigeren als deze documenten niet worden gepresenteerd, onvolledig of onleesbaar zijn.
- De partij met wie u de koopovereenkomst heeft gesloten, is uw eerste aanspreekpunt met betrekking tot garantie.
- De garantie kan alleen worden ingeroepen door de eerste eigenaar van de betreffende e-moped en is niet overdraagbaar.
- De garantievergoeding dekt geen transportkosten, noch risico's verbonden aan het transport van uw product van en naar de fabrikant of een dealer.

13.4. GARANTIEVOORWAARDEN

- De fabrikant garandeert dat zodra binnen de garantietermijn een gebrek optreedt door een materiaal- en/of fabricagefout, dit kosteloos wordt gerepareerd.
- Als zich een gebrek voordoet, dient dit onmiddellijk na ontdekking van het gebrek aan de fabrikant kenbaar te worden gemaakt.
- Reparatie van het defect betekent reparatie of vervanging van het defecte artikel (en). Dit is gebaseerd op de uitvoering zoals deze was ten tijde van de aankoopdatum van de e-moped.
- Alleen defecte onderdelen die ter beoordeling naar de fabrikant worden gestuurd, maken deel uit van de garantie.
- Voor zover wettelijk toegestaan, is vergoeding voor lichamelijk letsel of schade aan andere goederen dan (originele delen van) de fabrikant uitgesloten.
- Te vervangen onderdelen worden op kosten van de fabrikant ter beschikking gesteld.
- Zonder afbreuk te doen aan de beperkingen die door de wet zijn gesteld, is de garantie beperkt tot het voorgaande. In zoverre kan geen aanspraak worden gemaakt op andere schadevergoeding, zoals indirecte schade door het falen van de e-moped.
- Reguliere onderhouds-, service- en inspectiewerkzaamheden, ook tijdens de garantieperiode, worden in rekening gebracht bij de eigenaar van de e-moped.
- Extra montage- en demontagekosten die ontstaan door wijzigingen die de eigenaar aan de e-moped heeft aangebracht, vallen niet onder de garantie.
- Indirecte schade omvat transport- en omissiekosten. Deze kosten vallen niet onder de garantie.

13.5. UITSLUITINGEN VAN GARANTIE

- In geval van gebruik voor verhuur, abnormaal rijden, commerciële en/of wedstrijdactiviteiten of voor alle andere doeleinden dan waarvoor de e-moped is ontworpen.
- Als de e-moped niet volgens de handleiding en/of onderhoudsschema is onderhouden.
- Bij schade is dat terug te voeren op onvoldoende onderhoud of op invloeden van buitenaf.
- In het geval dat technische reparaties niet op een professionele manier zijn uitgevoerd.
- In geval van toevoeging of geassembleerde onderdelen die niet voldoen aan de technische specificaties en/of niet oorspronkelijk zijn vervaardigd.
- Wanneer de e-moped werd gereinigd met water onder druk, bijvoorbeeld het gebruik van een tuinslang of hogedrukreiniger.
- Als producten, onderdelen of het batterijpakket schade vertonen door te vallen.
- Als de e-moped betrokken is geweest bij een ongeval.
- Als de e-moped beschadigd is geraakt tijdens het transport door de eigenaar.
- Bij ongeoorloofde afstelling/spanning van stuur, stuurhoofd, zadel, zadelveren, remmen, snelle wielluiken en spaakspanning.
- Bij het niet tijdig vervangen van onderdelen zoals remkabels, trommelschrijven, banden en onjuiste of onvoldoende smering van draaiende onderdelen en/of onderdelen waarvoor dit is gespecificeerd.
- Schade veroorzaakt door invloeden van buitenaf zoals normale slijtage van lak, roest of chroomroest.
- Alle garantieclaims worden afgewezen als u niet aan alle betalingsverplichtingen aan de fabrikant of verkooppartner hebt voldaan.
- Als onderhouds- en reparatiewerkzaamheden die niet zijn uitgevoerd door fabrikant, verkooppartner of volgens hun specifieke instructies.
- Als de constructie, maximumsnelheid of andere specificaties van de e-moped zijn gewijzigd zonder de uitdrukkelijke toestemming van de fabrikant.
- In geval van verwaarlozing en/of onvoldoende onderhoud.
- Als de e-moped oneigenlijk of onzorgvuldig is gebruikt en daardoor beschadigd is geraakt.
- Als er reparaties zijn uitgevoerd aan de e-moped met behulp van niet-officiële onderdelen.
- In geval van abnormale schade veroorzaakt door externe invloeden, bijvoorbeeld klimatologische, chemische, thermische, mechanische of andere effecten.
- Bij roestvorming op gelakte, verchroomde of stalen onderdelen als gevolg van bijvoorbeeld steenslag, zoutcorrosie, of het niet regelmatig onderhouden en reinigen van de e-moped.
- Bij glasbreuk door steenslag of een val.

- Bij schade door overmatige en langdurige blootstelling van uw e-moped aan water, direct en fel zonlicht, transpiratie, vocht, vet, parfum, cosmetica en chemicaliën.
- Alle schade veroorzaakt door ongevallen, vallen, natuurrampen of andere aantoonbare omstandigheden van overmacht.
- In geval van schade veroorzaakt door het al dan niet reinigen van de e-moped.
- In geval van schade aan het elektrische systeem door onjuiste reiniging van de e-moped en wanneer de richtlijnen zoals door de fabrikant in de servicehandleiding voor dit doel niet zijn gevolgd.
- In geval van schade door vocht aan het elektrische systeem als gevolg van langdurig onbeschermd buitenparkeren, rijden door diepe plassen en zwembaden, rijden in extreem natte weersomstandigheden en wanneer de e-moped gedeeltelijk of volledig aan de oppervlakte was gekomen.
- Bij schade door industriële vervuiling, schade aan de lak en carrosserie door zand en gesteente, lakschade door boomhars en vogeluitwerpselen etc.
- Bij normale slijtage aan rem- en koppelingsvoering, remtrommels, banden, (LED)verlichting, etc.
- Alle voortijdige slijtage van de accu, aandrijflijn of e-moped onderdelen als gevolg van de werking van vuil wordt niet vergoed onder deze garantie.
- Alle voortijdige slijtage die terug te voeren is op een afwijkende rijstijl.
- Alle normale slijtage/afname van de batterijcapaciteit valt niet onder de garantie.
- De batterij verliest na verloop van tijd capaciteit. Een accu kan tot 15% capaciteit per jaar verliezen. Li-ion accu's verliezen ook capaciteit wanneer ze niet in gebruik zijn.
- Als het accupakket niet op tijd is opgeladen en er een diepe ontlading optreedt, valt dit niet onder de garantie.
- Een accupakket moet ten minste om de 2 maanden na het eerste gebruik tot 50% van zijn capaciteit worden opgeladen. In de handleiding van de fabrikant wordt de juiste manier beschreven om de batterij te onderhouden.
- Verkleuring, verruwing, scheuren of vormverlies van de (kunst)lederen onderdelen valt nooit onder garantie. Ook schade aan de stiksels van de (kunst)lederen onderdelen valt niet onder de garantie.
- Schade aan door de fabrikant geleverde accessoires, zoals een helm en snellader, vallen niet onder de garantie.

13.6. GARANTIE OP OFFICIËLE ONDERDELEN

- Tijdens de garantieperiode worden alle onderdelen waarvan de fabrikant een materiaal- en/of constructiefout heeft vastgesteld, naar keuze van de fabrikant gerepareerd of vergoed.
- Kosten van transport van onderdelen van en naar de fabrikant zijn voor rekening van de eigenaar, tenzij het betreffende onderdeel in aanmerking komt voor garantie.
- Als een bepaald onderdeel in aanmerking komt voor garantie en het origineel niet meer beschikbaar is, biedt de fabrikant een minimaal gelijkwaardig alternatief onderdeel.

13.7. GARANTIECLAIMS

- De garantie op uw e-moped wordt verstrekt door de verkopende partij.
- U moet een aankoopbewijs en een eigendomsbewijs aan de verkopende partner verstrekken en schriftelijk garantie aanvragen.

13.8. GARANTIEGEBIED

- De garantiebepalingen zijn alleen van toepassing op e-mopeds die in de EU worden verkocht.
- De garantie dekt geen transportkosten of risico's verbonden aan het transport van uw e-moped.

13.9. BEPERKTE AANSPRAKELIJKHEID

- Een door de fabrikant gehonoreerde garantieclaim betekent niet automatisch dat fabrikant ook aansprakelijkheid aanvaardt voor eventueel geleden schade.
- De aansprakelijkheid van de fabrikant reikt nooit verder dan wat is beschreven in het garantiebeleid.
- Iedere aansprakelijkheid van fabrikant voor gevolgschade is uitgesloten.
- De bepalingen van dit beleid zijn niet van toepassing als en voor zover dit voortvloeit uit een dwingende wettelijke bepaling.
- De fabrikant geeft geen garanties (expliciet, impliciet, wettelijk of anderszins) met betrekking tot de kwaliteit, prestaties, nauwkeurigheid, betrouwbaarheid, geschiktheid voor een bepaald doel of enige andere kwaliteit van de e-moped of maakt er deel van uit.
- Als deze uitsluiting niet of niet volledig is toegestaan door de toepasselijke wetgeving, is de uitsluiting of beperking van de fabrieksgarantie alleen van toepassing voor zover maximaal toegestaan door de toepasselijke wetgeving.
- Elke garantieclaim die niet volledig kan worden uitgesloten (voor zover toegestaan door de toepasselijke wetgeving) is beperkt tot de duur van deze garantie.
- Dit garantiebeleid verplicht de fabrikant alleen om de producten die onder de voorwaarden van deze garantie vallen te repareren of te vervangen.
- De fabrikant is niet verantwoordelijk voor enig verlies of schade met betrekking tot producten, diensten, deze garantie of andere, met inbegrip van - economische of tastbare verliezen - de prijs die voor het product is betaald - verlies van winst of inkomsten, verlies van gegevens, gebruik van het product of andere gerelateerde producten - indirecte, secundaire, gevolgschade of verlies.
- Dit geldt ongeacht of deze schade of verlies verband houdt met defect of niet-functioneren van het product of gerelateerde producten als gevolg van defecten of

omdat het product niet beschikbaar is voor de eigenaar, wat leidt tot downtime, verlies van gebruikstijd of een onderbreking van het werk.

- Dit geldt ook voor verlies en schade volgens elke juridische interpretatie, inclusief nalatigheid en andere onrechtmatigheden, contractbreuk, uitdrukkelijke en impliciete garantie en burgerlijke aansprakelijkheid, zelfs als de fabrikant of verkooppartner op de hoogte is gesteld van de mogelijkheid van dergelijke schade.
- Als de toepasselijke wetgeving dergelijke uitsluitingen van aansprakelijkheid verbiedt of beperkt, sluit de fabrikant zijn aansprakelijkheid uit of beperkt deze tot alleen de maximale mate die is toegestaan door de toepasselijke wetgeving.
- De aansprakelijkheid van de fabrikant onder dit garantiebeleid zal in geen geval hoger zijn dan de prijs die voor het product is betaald.
- In het geval dat de toepasselijke wetgeving hogere beperkingen van aansprakelijkheid toestaat, zijn de hogere beperkingen van toepassing. Uw rechten zijn voorbehouden.

Bijlage 1: VIN-nummers waarvoor dit RMI bedoeld is

XM7EYSNGULPNR0023
XM7EYSNGULPNR0034
XM7EYSNGULPNR0037
XM7EYSNGULPNR0038
XM7EYSNGULPNR0039
XM7EYSNGULPNR0040
XM7EYSNGULPNR0042
XM7EYSNGULPNR0043
XM7EYSNGULPNR0044
XM7EYSNGULPNR0045
XM7EYSNGULPNR0046
XM7EYSNGULPNR0047
XM7EYSNGULPNR0048
XM7EYSNGULPNR0049
XM7EYSNGULPNR0050
XM7EYSNGULPNR0051
XM7EYSNGULPNR0052
XM7EYSNGULPNR0053
XM7EYSNGULPNR0054
XM7EYSNGULPNR0055
XM7EYSNGULPNR0056
XM7EYSNGULPNR0057
XM7EYSNGULPNR0058
XM7EYSNGULPNR0059
XM7EYSNGULPNR0060
XM7EYSNGULPNR0062
XM7EYSNGULPNR0063
XM7EYSNGULPNR0064
XM7EYSNGULPNR0065
XM7EYSNGULPNR0066
XM7EYSNGULPNR0067
XM7EYSNGULPNR0068
XM7EYSNGULPNR0069
XM7EYSNGULPNR0070
XM7EYSNGULPNR0071
XM7EYSNGULPNR0072
XM7EYSNGULPNR0074
XM7EYSNGULPNR0075
XM7EYSNGULPNR0076
XM7EYSNGULPNR0078
XM7EYSNGULPNR0079
XM7EYSNGULPNR0080
XM7EYSNGULPNR0082
XM7EYSNGULPNR0083
XM7EYSNGULPNR0084
XM7EYSNGULPNR0085
XM7EYSNGULPNR0086
XM7EYSNGULPNR0087
XM7EYSNGULPNR0088
XM7EYSNGULPNR0089
XM7EYSNGULPNR0090

XM7EYSNGULPNR0091
XM7EYSNGULPNR0093
XM7EYSNGULPNR0094
XM7EYSNGULPNR0095
XM7EYSNGULPNR0096
XM7EYSNGULPNR0097
XM7EYSNGULPNR0098
XM7EYSNGULPNR0099
XM7EYSNGULPNR0100
XM7EYSNGULPNR0101
XM7EYSNGULPNR0102
XM7EYSNGULPNR0103
XM7EYSNGULPNR0104
XM7EYSNGULPNR0105
XM7EYSNGULPNR0106
XM7EYSNGULPNR0107
XM7EYSNGULPNR0108
XM7EYSNGULPNR0109
XM7EYSNGULPNR0110
XM7EYSNGULPNR0111
XM7EYSNGULPNR0112
XM7EYSNGULPNR0113
XM7EYSNGULPNR0114
XM7EYSNGULPNR0115
XM7EYSNGULPNR0116
XM7EYSNGULPNR0117
XM7EYSNGULPNR0118
XM7EYSNGULPNR0119
XM7EYSNGULPNR0120
XM7EYSNGULPNR0121
XM7EYSNGULPNR0122
XM7EYSNGULPNR0123
XM7EYSNGULPNR0124
XM7EYSNGULPNR0125
XM7EYSNGULPNR0126
XM7EYSNGULPNR0128
XM7EYSNGULPNR0129
XM7EYSNGULPNR0130
XM7EYSNGULPNR0131
XM7EYSNGULPNR0132
XM7EYSNGULPNR0133
XM7EYSNGULPNR0134
XM7EYSNGULPNR0135
XM7EYSNGULPNR0136
XM7EYSNGULPNR0137
XM7EYSNGULPNR0138
XM7EYSNGULPNR0139
XM7EYSNGULPNR0140
XM7EYSNGULPNR0141
XM7EYSNGULPNR0142
XM7EYSNGULPNR0143
XM7EYSNGULPNR0144
XM7EYSNGULPNR0145

XM7EYSNGULPNR0146
XM7EYSNGULPNR0147
XM7EYSNGULPNR0148
XM7EYSNGULPNR0149
XM7EYSNGULPNR0150
XM7EYSNGULPNR0151
XM7EYSNGULPNR0152
XM7EYSNGULPNR0153
XM7EYSNGULPNR0154
XM7EYSNGULPNR0155
XM7EYSNGULPNR0157
XM7EYSNGULPNR0158
XM7EYSNGULPNR0159
XM7EYSNGULPNR0160
XM7EYSNGULPNR0161
XM7EYSNGULPNR0162
XM7EYSNGULPNR0163
XM7EYSNGULPNR0164
XM7EYSNGULPNR0165
XM7EYSNGULPNR0166
XM7EYSNGULPNR0167
XM7EYSNGULPNR0168
XM7EYSNGULPNR0169
XM7EYSNGULPNR0170
XM7EYSNGULPNR0171
XM7EYSNGULPNR0172
XM7EYSNGULPNR0173
XM7EYSNGULPNR0174
XM7EYSNGULPNR0175
XM7EYSNGULPNR0176
XM7EYSNGULPNR0177
XM7EYSNGULPNR0178
XM7EYSNGULPNR0179
XM7EYSNGULPNR0180
XM7EYSNGULPNR0181
XM7EYSNGULPNR0182
XM7EYSNGULPNR0183
XM7EYSNGULPNR0184
XM7EYSNGULPNR0185
XM7EYSNGULPNR0186
XM7EYSNGULPNR0187
XM7EYSNGULPNR0188
XM7EYSNGULPNR0189
XM7EYSNGULPNR0190
XM7EYSNGULPNR0191
XM7EYSNGULPNR0192
XM7EYSNGULPNR0193
XM7EYSNGULPNR0194
XM7EYSNGULPNR0195
XM7EYSNGULPNR0196
XM7EYSNGULPNR0197
XM7EYSNGULPNR0198
XM7EYSNGULPNR0199

XM7EYSNGULPNR0200
XM7EYSNGULPNR0201
XM7EYSNGULPNR0202
XM7EYSNGULPNR0203
XM7EYSNGULPNR0204
XM7EYSNGULPNR0205
XM7EYSNGULPNR0206
XM7EYSNGULPNR0207
XM7EYSNGULPNR0208
XM7EYSNGULPNR0209
XM7EYSNGULPNR0210
XM7EYSNGULPNR0211
XM7EYSNGULPNR0212
XM7EYSNGULPNR0213
XM7EYSNGULPNR0214
XM7EYSNGULPNR0215
XM7EYSNGULPNR0216
XM7EYSNGULPNR0217
XM7EYSNGULPNR0218
XM7EYSNGULPNR0219
XM7EYSNGULPNR0220